TECE
close to you

ELEGANTNO RJEŠENJE!

Tuš profil TECEdrainprofile – lijep, praktičan i tijesno spojen s podom

NOVO

SVESTRAN, ATRAKTIVAN, ČIST

Nova sloboda u tehnici odvodnje: TECEdrainprofile omogućuje individualno uređenje prostora za tuširanje bez bočnih komada pločica. Tuš profil se po širini optimalno uklapa u prostor za tuširanje. To također pojednostavljuje montažu i čišćenje – pametni detalji osiguravaju maksimalnu higijenu i čistoću uz minimalan napor.

1

» Što bi mi olakšalo posao? Proizvod koji mogu višestruko upotrijebiti – pravi svemogući proizvod! «

2

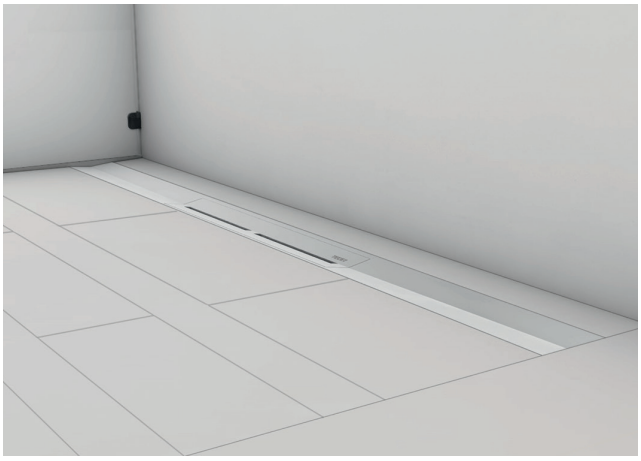

Dobar dizajn, malo dijelova – bezbroj mogućnosti

Kako bi Vaše skladište i Vaš asortiman ostao pregledan, koncipirali smo TECEdrainprofile kao jednostavno modularno rješenje iz svega nekoliko sastavnih elemenata.
Tako s jednim te istim tuš profilom možete brzo i jednostavno izvesti različite mogućnosti ugradnje: u ravnini sa zidom, u blizini zida ili u prostoru. Stoga je TECEdrainprofile savršeno rješenje za Vas – kao i za zahtjeve Vaših kupaca.

3

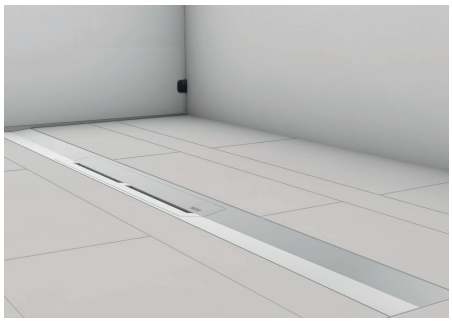

Prednosti

- rješenje za ugradnju u ravnini s podom
- unutarnji pad za optimalnu odvodnju vode
- najjednostavnije čišćenje za besprijekornu higijenu
- sigurno brtvljenje s pritisnom brtvećom manžetom
- jednostavna montaža zahvaljujući pametnim detaljima
- modularni sustav – pregledan, fleksibilan, lako razumljiv

1 Ugradnja u ravnini sa zidom
2 Ugradnja u blizini zida
3 Ugradnja dalje od zida

Od montaže do čišćenja – na sve se mislilo.

Kod našeg novog tuš profila od poliranog ili četkanog plemenitog čelika mislili smo ne samo na atraktivni dizajn, već i na sve što pojednostavljuje montažu, brtvljenje i higijenu.

Više slobode u uređenju

Profil od plemenitog čelika moguće je skratiti s obje strane i tako točno prilagoditi dimenzijama prostora za tuširanje. Tako se, prije svega, kod pločica velikog formata, dobiva estetski ukupan dojam bez bočnih komada pločica.

Zabrtvljeno jednim pritiskom

Tvornički pričvršćena brtveća manžeta omogućuje vodonepropusno spajanje – jednostavnim umetanjem pritiskom.

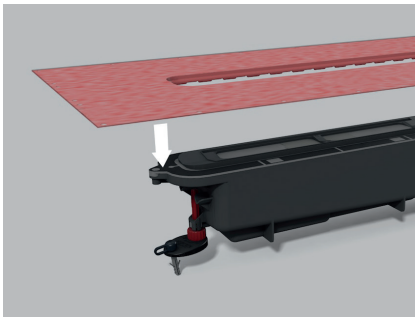

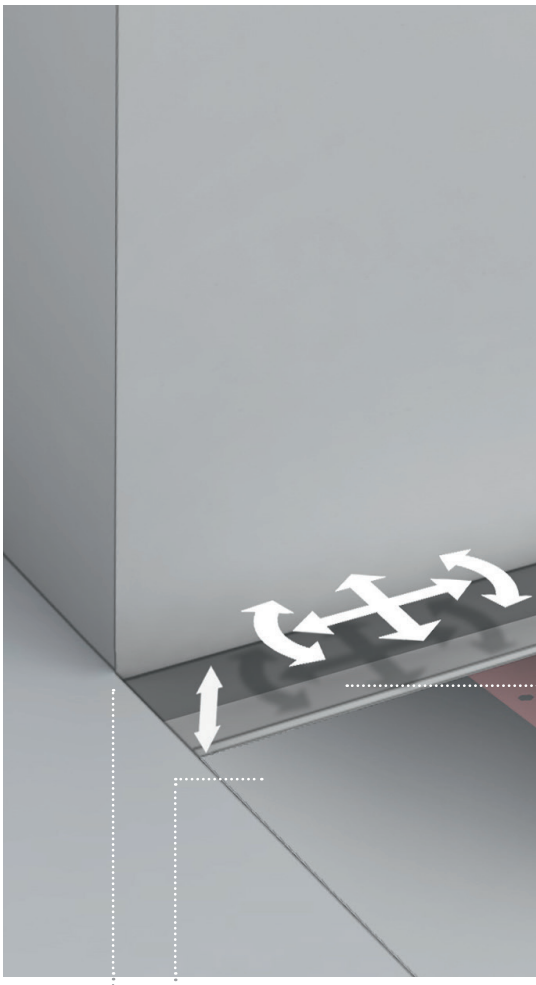

2 TECEdrainprofile može se prilagoditi različitim debljinama zidnih i podnih obloga.

1 Sada je omogućena estetska ugradnja tuš profila u ravnini s nišom, po cijeloj širini tuša.

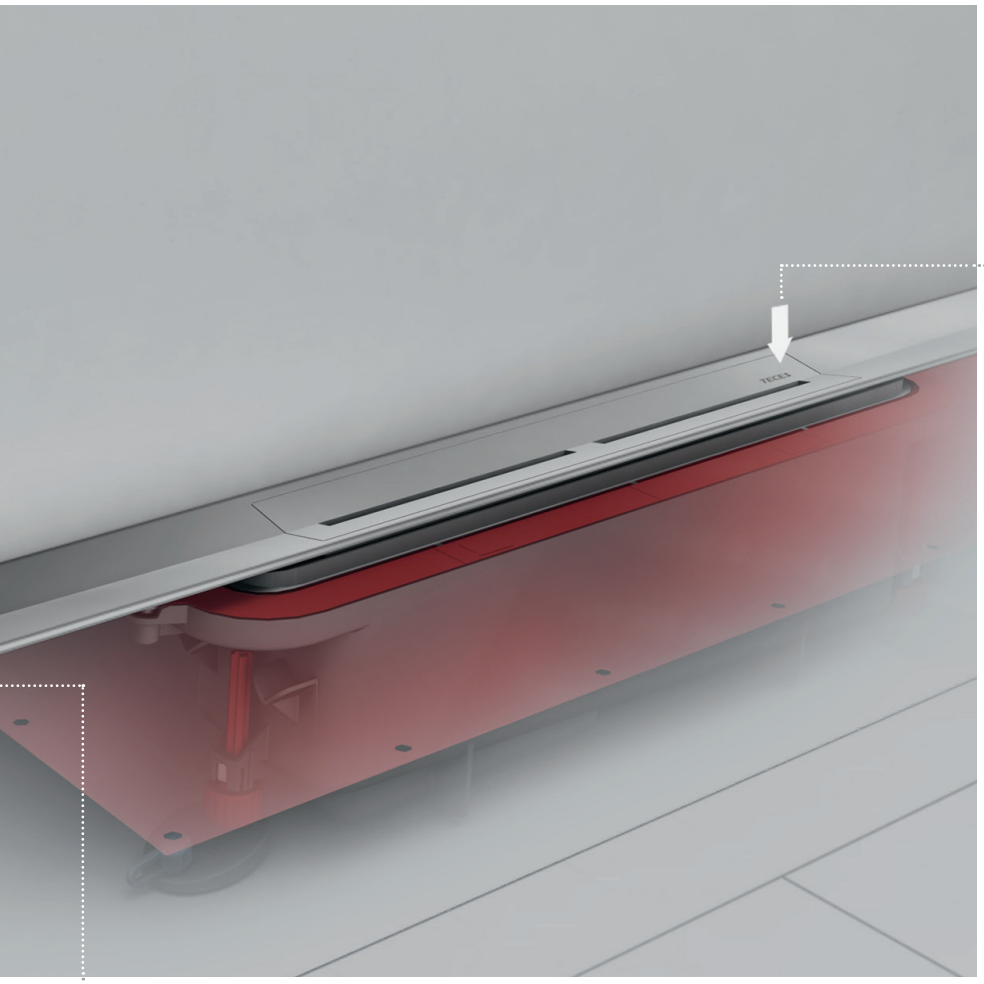

4 Zahvaljujući funkciji pritiskanja poklopac profila je moguće skinuti rukom, bez uporabe alata.

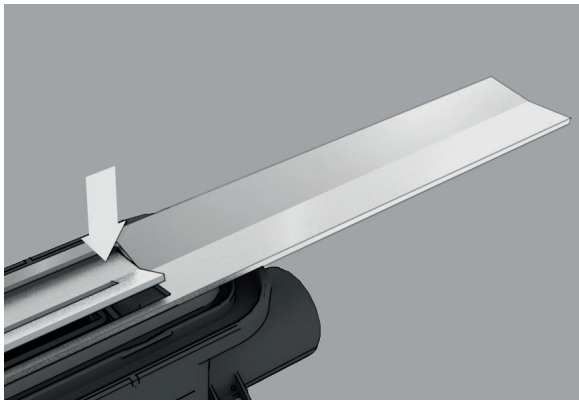

3 Tuš profil je i nakon postavljanja odvoda u glazuru moguće fino namještati u svim vodoravnim i okomitim smjerovima.

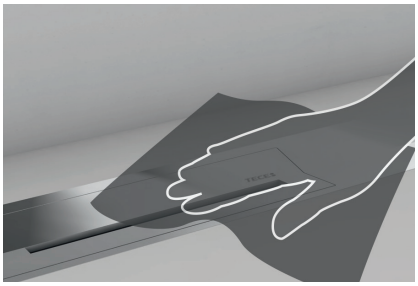

Čisto rješenje

Oprati, obrisati, gotovo! Tuš profil od plemenitog čelika jednostavno se čisti krpom – bez skidanja rešetke kao kod tuš kanalica. Unutarnji pad optimizira otjecanje vode i učinak samočišćenja te tako dodatno smanjuje potrebu za čišćenjem.

TECEdrainprofile tuš profil

Tuš profil za odvodnju vode u tuševima, za ugradnju u ljepilo za pločice iznad glazure i brtvećeg sloja. Za podne obloge debljine 8–25 mm (uključujući sloj ljepila). Kod ugradnje u ravnini sa zidom za zidne obloge debljine od 10 mm naviše (uključujući sloj ljepila). Za ugradnju na zid (u ravnini sa zidom) ili s proizvoljnim razmakom od zida.

Sadržaj:

- tuš profil od plemenitog čelika s mogućnošću rezanja na željenu duljinu, s unutarnjim padom za bolje otjecanje vode i s učinkom samočišćenja, materijal 1.4301 (304)
- pokrov profila od plemenitog čelika, s funkcijom pritiskanja za vađenje rukom, materijal 1.4301 (304)
- priključni nastavak za spajanje s TECEdrainprofile odvodom
- prihvatni elementi na donjoj strani tuš profila za jednostavnu montažu i mehanički spoj s ljepilom za pločice

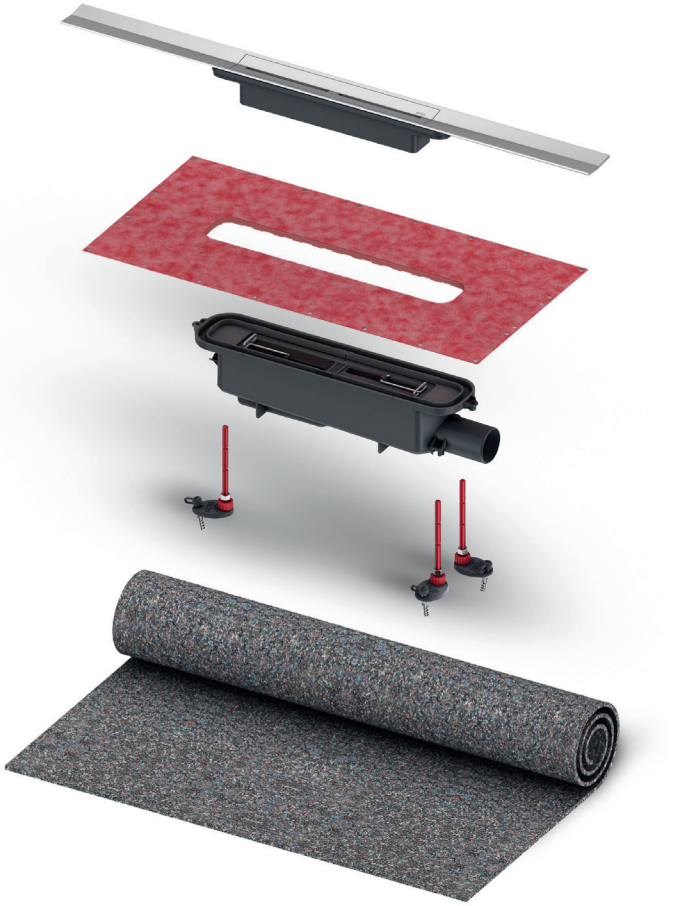

Proizvod	Duljina/širina	Br. artikla
TECEdrainprofile plemeniti čelik, četkani	800/55 mm	**670800**
	900/55 mm	**670900**
	1000/55 mm	**671000**
	1200/55 mm	**671200**
TECEdrainprofile plemeniti čelik, polirani	800/55 mm	**670810**
	900/55 mm	**670910**
	1000/55 mm	**671010**
	1200/55 mm	**671210**
TECEdrainprofile standardni odvod, DN 50 bočni izljev		**673002**
TECEdrainprofile nogice za montažu		**674000**
Zvučna izolacija 6mm Drainbase (kolut)	8,00 m/1,25 m	**660002**
Zvučna izolacija 6mm Drainbase (komad)	1,25 m/1,25 m	**660001**

Za više informacija posjetite našu web stranicu
www.tece.hr

TECE GmbH
Njemačka
T +49 25 72 / 9 28 - 0
info@tece.de
www.tece.de

TECE d.o.o.
Hrvatska
T +385 1 3079 000
info@tece.hr
www.tece.hr

TECE d.o.o.
Predstavništvo Sarajevo
T +387 63 908 323
info@tece.ba
www.tece.ba

TECE d.o.o.
Predstavništvo Beograd
T +381 60 5832 300
info@tece.rs
www.tece.rs