АССОРТИМЕНТ И ЦЕНЫ 01/2026

Трубопроводные системы

tece.ru

close to you

Оглавление

Страница

Трубопроводы

TECEflex – Универсальная система трубопроводов с аксиальной запрессовкой5 8

TECEfloor – Система поверхностного отопления 72

Системы трубопроводов

TECEflex
СИСТЕМА ТРУБОПРОВОДОВ С АКСИАЛЬНОЙ ЗАПРЕССОВКОЙ

АССОРТИМЕНТ И ЦЕНЫ 01/2026

TECE

Оглавление TECE – Системы трубопроводов

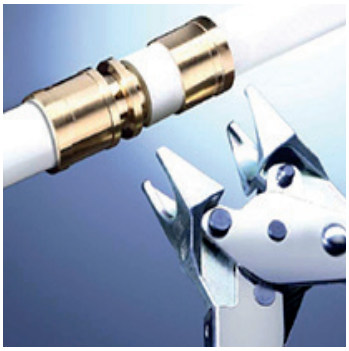

	Страница
Композитная труба	8
Пятислойная пластиковая труба	9
Цельнопластиковая труба	10
Пресс-втулки	11
Фитинги	12
Монтажные элементы	22
Радиаторные подключения	26
Компоненты системы	31
Коллекторы	34
Коллекторные шкафы	37
Аксессуары	39
Инструменты	40
Характеристики труб	43
Чертежи	46

Фитинги TECEflex, работающие по принципу аксиальной запрессовки пресс-втулки, должны использоваться только с оригинальными системами трубопроводов TECEflex и инструментами TECEflex. В случае использования внесистемных компонентов гарантия будет недействительной.

Информация по фитингам из красной латуни/кремнистой бронзе
По логистическим причинам возможна ситуация, когда фитинг TECEflex из кремнистой бронзы будет поставлен в исполнении из красной латуни. Оба эти материала указаны в списке металлов разрешенных для контакта с питьевой водой (список веществ, разрешенных к применению Федеральным ведомством по охране окружающей среды ФРГ) и удовлетворяют требованиям раздела 17 параграфа 3 закона о питьевой воде. Фитинги изготовленные их этих двух материалов полностью эквивалентные. Одновременное использование фитингов из красной латуни и кремнистой бронзы допускается без ограничений.

TECEflex – Композитная труба

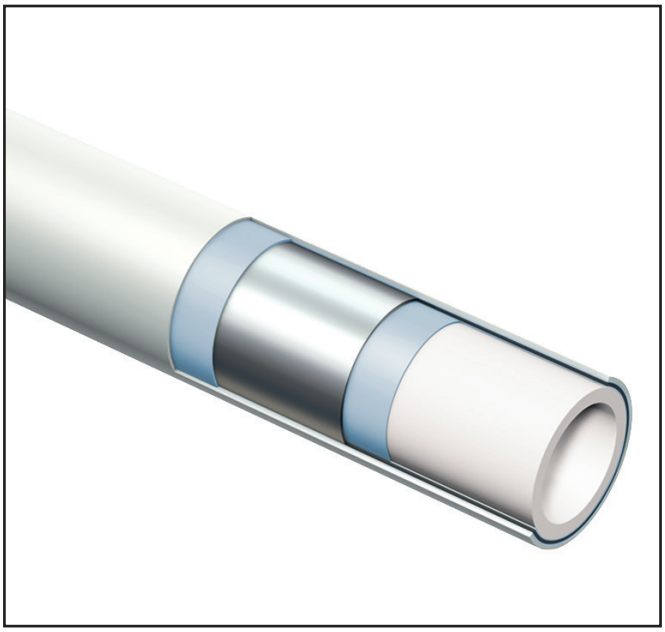

Композитная труба TECEflex

TECEflex – Композитная труба

Композитная труба TECEflex одинаково подходит для систем водоснабжения и систем радиаторного отопления, а также для монтажа систем сжатого воздуха. Композитная труба TECEflex представляет собой универсальную трубу, которая сочетает в себе лучшие свойства металлических и пластиковых труб. Основой многослойной конструкции является внутренняя несущая труба из полиэтилена, сшитого электронно-лучевым методом (PE-Xc). Это обеспечивает высокую стойкость к давлению, температуре и коррозии. Дополнительный сваренный встык алюминиевый слой предотвращает диффузию, уменьшая при этом линейную термическую деформацию. Металлополимерная труба TECEflex легко гнется руками, сохраняя при этом форму и жесткость.

Труба соответствует классам применения в соответствии с ISO 21003 класса 2/10 бар для монтажа систем водоснабжения и класса 5/10 бар для монтажа систем отопления. Система TECEflex сертифицирована DVGW. Пригодность трубы для систем сжатого воздуха была подтверждена Ассоциацией технического надзора в Германии TÜV. Желтая композитная труба одобрена для внутренних газовых систем в соответствии с TRGI 2018 и TRF 2012 с давлением до 100 мбар для второго и третьего семейств газов (природный газ и сжиженный газ) Немецкой научно-технической ассоциацией газо- и водоснабжения (DVGW).

Многослойная композитная труба TECEflex PE-Xc/Al/PE-RT

Многослойная композитная труба, соответствует EN ISO 21003, подходит для монтажа систем питьевой воды, отопления и сжатого воздуха.

Размеры	арт.	K 1	K 2	K 3	€/м
16 - Бухта	7320168	100 м	1000 м	2000 м	**5,66**
20 - Бухта	7320208	100 м	700 м	1400 м	**7,67**
25 - Бухта	7320258	50 м	250 м	500 м	**14,70**
32 - Бухта	732032	25 м	125 м	250 м	**22,90**
32 - Штанга	732232	30 м	-	-	**24,00**
40 - Штанга	732240	15 м	-	-	**44,90**
50 - Штанга	732250	15 м	-	-	**76,00**
63 - Штанга	732263	5 м	-	-	**105,00**

(длина штанг 5 м)

TECEflex – Пятислойная пластиковая труба

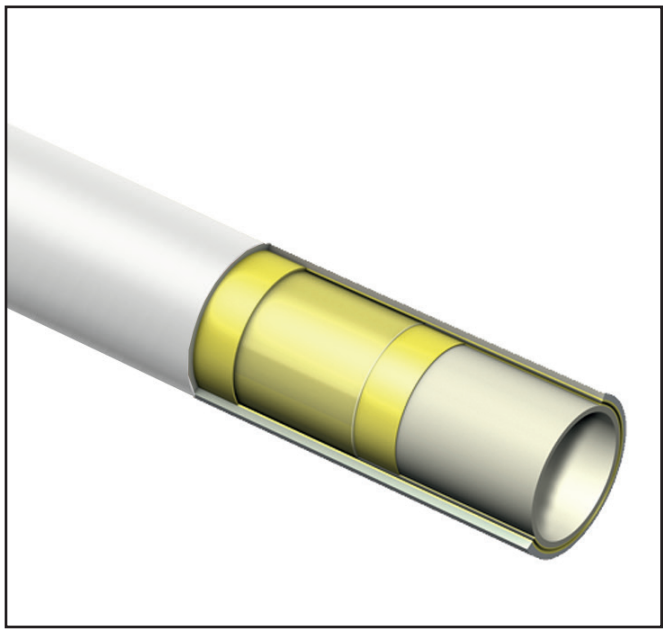

Композитная труба TECEflex

TECEflex – Пятислойная пластиковая труба
Пятислойная пластиковая труба TECEflex PE-Xa устойчива к старению и имеет внутренний антидифузионный слой, который надежно защищен от внешнего воздействия.

Многослойная универсальная пластиковая труба TECEflex PE-Xa/ EVOH/PE-RT

Пятислойная пластиковая труба изготовлена из очень гибкого PE-Xa, соответствует ГОСТ Р 53630-215, класс 2/10 бар для систем питьевого водоснабжения и класс 5/10 бар для систем отопления.

Размеры	арт.	К 1	К 2	€/м
16 - Бухта	704916	100 м	1200 м	**4,60**
20 - Бухта	704920	100 м	800 м	**7,06**
25 - Бухта	704925	50 м	500 м	**11,40**

TECEflex – Цельнопластиковая труба

Труба TECEflex PE-Xc для водоснабжения

Труба для водоснабжения PE-Xc, соответствует DIN 16892.

Размеры	арт.	K 1	K 2	K 3	€/м
16 - Бухта	700516	50 м	500 м	1000 м	**4,41**
20 - Бухта	700520	50 м	500 м	1000 м	**6,64**
25 - Бухта	700525	50 м	350 м	700 м	**10,10**

Труба TECEflex PE-Xc/EVOH для систем радиаторного отопления

Труба для систем отопления PE-Xc/EVOH, серебристая, диффузионно-герметичная, соответствует DIN 4726.

Размеры	арт.	K 1	K 2	K 3	€/м
16 - Бухта	702016	120 м	1200 м	2400 м	**4,41**
20 - Бухта	702020	75 м	750 м	1500 м	**6,86**
25 - Бухта	702025	75 м	525 м	1050 м	**11,40**

Пресс-втулка TECEflex для многослойной композитной трубы

Пресс-втулка желтого цвета для многослойных композитных труб предназначена для пресс-соединения с многослойными композитными трубами TECEflex PE-Xc/Al/PE-RT.

Обратите внимание:
Обязательно заказывайте пресс-втулки отдельно от фитингов!

PE-Xc/Al/PE-RT

Цвет	арт.	K 1	K 2	K 3	€/шт.
16	734516	50 шт.	500 шт.	32000 шт.	**1,86**
20	734520	50 шт.	500 шт.	32000 шт.	**2,68**
25	734525	50 шт.	250 шт.	16000 шт.	**4,60**
32	734532	25 шт.	100 шт.	--	**7,35**
40	734540	15 шт.	60 шт.	--	**12,00**
50	734550	10 шт.	50 шт.	--	**17,20**
63	734563	5 шт.	20 шт.	--	**35,00**

Пресс-втулка TECEflex для цельнопластиковой трубы, никелированная

Пресс-втулка серебристого цвета для цельнопластиковых труб TECEflex.

Обратите внимание:
Обязательно заказывайте пресс-втулки отдельно от фитингов!

PE-Xc, PE-Xa 5S

Цвет	арт.	K 1	K 2	€/шт.
16	704016	50 шт.	500 шт.	**1,54**
20	704020	50 шт.	500 шт.	**2,52**
25	704025	50 шт.	150 шт.	**4,89**

TECEflex – Фитинги

Соединение прямое с внутренней резьбой TECEflex

Кремнистая бронза

Стандартная латунь*

Размеры	К 1	К 2	арт.	€/шт.	арт.	€/шт.
16 x Rp 1/2"	10 шт.	100 шт.	705102	**11,50**	765002	**9,21**
20 x Rp 1/2"	10 шт.	100 шт.	705103	**16,10**	765003	**11,50**
20 x Rp 3/4"	10 шт.	100 шт.	705104	**17,80**	765004	**14,60**
25 x Rp 1"	5 шт.	20 шт.	705106	**36,80**	765009	**24,70**
25 x Rp 3/4"	10 шт.	100 шт.	705105	**25,30**	765007	**18,30**
32 x Rp 1"	5 шт.	20 шт.	705107	**36,80**	765008	**28,00**
40 x Rp 1 1/2"	2 шт.	20 шт.	705108	**64,00**	765010	**54,00**
50 x Rp 2"	2 шт.	10 шт.	705109	**161,00**	-	**-**
63 x Rp 2"	1 шт.	5 шт.	705110	**201,00**	-	**-**

Соединение прямое с ниппелем TECEflex

Кремнистая бронза

Стандартная латунь*

Размеры	К 1	К 2	арт.	€/шт.	арт.	€/шт.
16 x R 1/2"	10 шт.	100 шт.	705601	**13,40**	765502	**8,13**
16 x R 3/4"	10 шт.	100 шт.	705602	**20,30**	765506	**14,40**
16 x R 3/8"	10 шт.	100 шт.	-	**-**	765514	**9,81**
20 x R 1/2"	10 шт.	100 шт.	705603	**15,30**	765503	**11,00**
20 x R 3/4"	10 шт.	100 шт.	705604	**15,70**	765504	**11,40**
25 x R 1"	10 шт.	50 шт.	705606	**30,20**	765508	**21,90**
25 x R 3/4"	10 шт.	50 шт.	705605	**20,90**	765507	**16,60**
32 x R 1"	5 шт.	50 шт.	705607	**40,00**	765509	**30,70**
32 x R 1 1/4"	5 шт.	50 шт.	705608	**42,80**	765510	**42,00**
40 x R 1 1/4"	2 шт.	20 шт.	705609	**52,00**	765511	**40,00**
50 x R 1 1/2"	2 шт.	10 шт.	705610	**73,00**	765512	**59,00**
63 x R 2"	1 шт.	5 шт.	705611	**127,00**	765513	**104,00**

Соединение труба-труба TECEflex

Кремнистая бронза

Стандартная латунь*

Размеры	К 1	К 2	арт.	€/шт.	арт.	€/шт.
16 x 16	10 шт.	10 шт.	706216	**10,60**	766016	**7,63**
20 x 20	10 шт.	10 шт.	706220	**14,10**	766020	**10,30**
25 x 25	10 шт.	10 шт.	706225	**18,50**	766025	**15,50**
32 x 32	5 шт.	5 шт.	706232	**40,00**	766032	**28,30**
40 x 40	2 шт.	2 шт.	706240	**47,70**	766040	**39,20**
50 x 50	2 шт.	2 шт.	706250	**75,00**	766050	**59,00**
63 x 63	1 шт.	1 шт.	706263	**164,00**	766063	**98,00**

* Для выбора материалов см. информацию на стр. 45

Соединение труба-труба редукционное TECEflex

Кремнистая бронза

Стандартная латунь*

Размеры	K 1	K 2	арт.	€/шт.	арт.	€/шт.
20 x 16	10 шт.	100 шт.	706603	**12,40**	766503	**8,97**
25 x 16	10 шт.	50 шт.	706604	**20,30**	766504	**15,30**
25 x 20	10 шт.	50 шт.	706605	**20,30**	766505	**15,30**
32 x 20	5 шт.	30 шт.	706606	**33,80**	766506	**26,30**
32 x 25	5 шт.	30 шт.	706607	**35,00**	766507	**30,70**
40 x 32	2 шт.	20 шт.	706608	**56,00**	766508	**42,80**
50 x 40	2 шт.	10 шт .	706609	**89,00**	766509	**64,00**
63 x 50	1 шт.	5 шт.	706610	**201,00**	-	**-**

Уголок соединительный 90° TECEflex

Кремнистая бронза

Стандартная латунь*

Размеры	K 1	K 2	арт.	€/шт.	арт.	€/шт.
16 x 16	10 шт.	200 шт.	-	**-**	767016	**11,60**
20 x 20	10 шт.	100 шт.	-	**-**	767020	**13,30**
25 x 25	10 шт.	40 шт.	-	**-**	767025	**23,10**
32 x 32	5 шт.	40 шт.	-	**-**	767032	**46,00**
40 x 40	2 шт.	20 шт.	-	**-**	767040	**67,00**
50 x 50	2 шт.	10 шт.	-	**-**	767050	**87,00**
63 x 63	1 шт.	5 шт.	-	**-**	767063	**158,00**

Уголок соединительный 90° TECEflex, с низким падением давления, кремнистая бронза

Уголок соединительный 90° из бронзы или кремнистой бронзы, с низким падением давления и хорошими характеристиками потока. Низкое дзета-значение обусловлено низкими потерями давления при прохождении через дугообразные изгибы и почти одинаковым внутренним поперечным сечением трубы и фитинга.

Размеры	арт.	K 1	K 2	€/шт.
16 x 16	707316	10 шт.	200 шт.	**20,30**
20 x 20	707320	10 шт.	100 шт.	**23,10**
25 x 25	707325	10 шт.	40 шт.	**36,70**
32 x 32	707332	5 шт.	40 шт.	**57,00**
40 x 40	707340	2 шт.	20 шт.	**115,00**
50 x 50	707350	2 шт.	10 шт.	**216,00**
63 x 63	707363	1 шт.	5 шт.	**226,00**

* Для выбора материалов см. информацию на стр. 45

TECEflex – Фитинги

Уголок соединительный 45° TECEflex

Кремнистая бронза

Стандартная латунь*

Размеры	K 1	K 2	арт.	€/шт.	арт.	€/шт.
25 x 25	10 шт.	40 шт.	707167	**45,50**	767125	**40,00**
32 x 32	5 шт.	20 шт.	707168	**72,00**	767132	**65,00**
40 x 40	2 шт.	20 шт.	707169	**135,00**	767140	**73,00**
50 x 50	2 шт.	10 шт.	707165	**146,00**	-	**-**
63 x 63	1 шт.	5 шт.	707166	**228,00**	-	**-**

Уголок соединительный с внутренней резьбой TECEflex

Кремнистая бронза

Стандартная латунь*

Размеры	K 1	K 2	арт.	€/шт.	арт.	€/шт.
16 x Rp 1/2"	10 шт.	150 шт.	708101	**19,60**	768016	**13,30**
20 x Rp 1/2"	10 шт.	150 шт.	708102	**25,10**	768020	**15,30**
20 x Rp 3/4"	10 шт.	50 шт.	708103	**32,20**	768002	**18,80**
25 x Rp 3/4"	10 шт.	40 шт.	708104	**40,30**	768025	**25,90**
32 x Rp 1"	5 шт.	20 шт.	708105	**71,00**	768032	**46,00**
40 x Rp 1 1/2"	2 шт.	10 шт.	708106	**251,00**	-	**-**
50 x Rp 1 1/2"	2 шт.	10 шт.	708107	**344,00**	-	**-**

Уголок соединительный с ниппелем TECEflex

Кремнистая бронза

Стандартная латунь*

Размеры	K 1	K 2	арт.	€/шт.	арт.	€/шт.
16 x R 1/2"	10 шт.	80 шт.	707801	**18,90**	767516	**14,00**
20 x R 1/2"	10 шт.	80 шт.	707802	**22,70**	767520	**16,40**
20 x R 3/4"	10 шт.	60 шт.	707803	**25,80**	767501	**20,40**
25 x R 1"	10 шт.	50 шт.	707805	**49,00**	767526	**33,80**
25 x R 3/4"	10 шт.	50 шт.	707804	**32,20**	767525	**27,10**
32 x R 1"	10 шт.	20 шт.	707806	**59,00**	767532	**42,30**

* Для выбора материалов см. информацию на стр. 45

Тройник TECEflex с внутренней резьбой

Кремнистая бронза

Стандартная латунь*

Размеры	К 1	К 2	арт.	€/шт.	арт.	€/шт.
16 x Rp 1/2" x 16	10 шт.	60 шт.	709801	**24,70**	769516	**18,30**
20 x Rp 1/2" x 20	10 шт.	40 шт.	709802	**32,20**	769520	**21,90**
25 x Rp 1/2" x 25	10 шт.	30 шт.	709803	**54,00**	769522	**28,30**
25 x Rp 3/4" x 25	10 шт.	20 шт.	709804	**54,00**	769525	**33,70**
32 x Rp 1/2" x 32	5 шт.	20 шт.	-	**-**	769527	**49,00**
32 x Rp 1" x 32	5 шт.	20 шт.	709805	**97,00**	769532	**58,00**
40 x Rp 1/2" x 40	1 шт.	10 шт.	-	**-**	769534	**64,00**
40 x Rp 1" x 40	1 шт.	10 шт.	709806	**146,00**	769540	**80,00**
40 x Rp 3/4" x 40	1 шт.	10 шт.	709809	**119,00**	-	**-**
50 x Rp 1 1/4"	1 шт.	10 шт.	709807	**250,00**	-	**-**
50 x Rp 3/4" x 50	1 шт.	10 шт.	709810	**219,00**	-	**-**
63 x Rp 1 1/2" x 63	1 шт.	5 шт.	709808	**403,00**	-	**-**
63 x Rp 3/4" x 63	1 шт.	5 шт.	709811	**565,00**	-	**-**

Тройник TECEflex

Кремнистая бронза

Стандартная латунь*

Размеры	К 1	К 2	арт.	€/шт.	арт.	€/шт.
16 x 16 x 16	10 шт.	150 шт.	710116	**25,20**	760016	**13,20**
20 x 20 x 20	10 шт.	80 шт.	710120	**26,30**	760020	**16,40**
25 x 25 x 25	10 шт.	40 шт.	710125	**40,30**	760025	**25,80**
32 x 32 x 32	5 шт.	20 шт.	710132	**76,00**	760032	**48,50**
40 x 40 x 40	2 шт.	10 шт.	710140	**154,00**	760040	**79,00**
50 x 50 x 50	1 шт.	5 шт.	710150	**186,00**	-	**-**
63 x 63 x 63	1 шт.	5 шт.	710163	**294,00**	-	**-**

* Для выбора материалов см. информацию на стр. 45

TECEflex – Фитинги

Тройник редукционный TECEflex

Кремнистая бронза

Стандартная латунь*

Размеры	К 1	К 2	арт.	€/шт.	арт.	€/шт.
16 x 20 x 16	10 шт.	50 шт.	710601	**27,00**	760504	**16,40**
20 x 16 x 16	10 шт.	50 шт.	710602	**27,00**	760508	**16,40**
20 x 16 x 20	10 шт.	100 шт.	710603	**27,00**	760509	**16,40**
20 x 20 x 16	10 шт.	100 шт.	710604	**27,00**	760511	**16,60**
20 x 25 x 20	10 шт.	40 шт.	710609	**37,60**	760521	**33,70**
25 x 16 x 16	10 шт.	40 шт.	-	**-**	760516	**23,80**
25 x 16 x 20	10 шт.	40 шт.	710605	**35,00**	760544	**27,60**
25 x 16 x 25	10 шт.	30 шт.	710606	**40,30**	760514	**24,70**
25 x 20 x 20	10 шт.	30 шт.	710607	**37,60**	760522	**26,30**
25 x 20 x 25	10 шт.	20 шт.	710608	**35,00**	760515	**25,60**
25 x 25 x 16	10 шт.	30 шт.	-	**-**	760527	**30,70**
25 x 25 x 20	10 шт.	30 шт.	-	**-**	760528	**27,00**
25 x 32 x 25	5 шт.	30 шт.	-	**-**	760517	**48,50**
32 x 16 x 32	5 шт.	40 шт.	710610	**59,00**	760537	**44,90**
32 x 20 x 25	5 шт.	40 шт.	-	**-**	760518	**56,00**
32 x 20 x 32	5 шт.	30 шт.	710611	**62,00**	760519	**49,00**
32 x 25 x 25	5 шт.	30 шт.	710613	**67,00**	760520	**49,00**
32 x 25 x 32	5 шт.	30 шт.	710612	**71,00**	760523	**44,90**
32 x 32 x 20	5 шт.	20 шт.	-	**-**	760529	**51,00**
40 x 20 x 40	2 шт.	20 шт.	710614	**134,00**	760536	**73,00**
40 x 25 x 32	2 шт.	20 шт.	-	**-**	760543	**73,00**
40 x 25 x 40	2 шт.	20 шт.	710615	**119,00**	760533	**73,00**
40 x 32 x 32	2 шт.	20 шт.	710617	**137,00**	760525	**76,00**
40 x 32 x 40	2 шт.	8 шт.	710616	**131,00**	760524	**73,00**
50 x 20 x 50	1 шт.	5 шт.	710618	**197,00**	-	**-**
50 x 25 x 50	1 шт.	5 шт.	710619	**203,00**	760534	**87,00**
50 x 32 x 50	1 шт.	5 шт.	710620	**208,00**	760526	**115,00**
50 x 40 x 50	1 шт.	5 шт.	710621	**243,00**	-	**-**
63 x 32 x 63	1 шт.	5 шт.	710622	**333,00**	-	**-**
63 x 50 x 63	1 шт.	5 шт.	710623	**399,00**	-	**-**

* Для выбора материалов см. информацию на стр. 45

Соединение прямое с накидной гайкой TECEflex

Кремнистая бронза

Стандартная латунь*

Размеры	К 1	К 2	арт.	€/шт.	арт.	€/шт.
16 x 1/2"	10 шт.	100 шт.	717601	**18,80**	767578	**17,20**
16 x 3/4"	10 шт.	100 шт.	717602	**22,10**	767570	**16,10**
16 x 3/8"	5 шт.	100 шт.	-	**-**	767579	**23,80**
20 x 1/2"	10 шт.	100 шт.	-	**-**	767575	**21,50**
20 x 1"	5 шт.	50 шт.	717604	**40,00**	767576	**27,00**
20 x 3/4"	5 шт.	100 шт.	717603	**40,00**	767572	**28,30**
25 x 1"	5 шт.	50 шт.	717605	**47,70**	767574	**42,80**
25 x 1 1/4"	5 шт.	30 шт.	717606	**47,70**	-	**-**
25 x 3/4"	5 шт.	50 шт.	-	**-**	767573	**36,70**
32 x 1"	5 шт.	30 шт.	-	**-**	767581	**79,00**
32 x 1 1/2"	1 шт.	15 шт.	717608	**90,00**	-	**-**
32 x 1 1/4"	1 шт.	25 шт.	717607	**99,00**	-	**-**

Соединение угловое с накидной гайкой TECEflex, стандартная латунь*

Размеры	арт.	К 1	К 2	€/шт.
16 x 1/2"	767590	10 шт.	100 шт.	**37,60**
20 x 1/2"	767591	10 шт.	100 шт.	**40,30**
25 x 3/4"	767592	10 шт.	40 шт.	**58,00**

Быстросъемное соединение TECEflex, прямое, кремнистая бронза

Адаптер TECEflex для подсоединения к быстроразъемному соединению 1/2" без инструментов. Сливные бачки TECE оснащены совместимыми быстроразъемными соединениями.

Размеры	арт.	К 1	К 2	€/шт.
16 x 1/2"	708630	10 шт.	100 шт.	**33,70**

Быстросъемное соединение TECEflex, угловое, кремнистая бронза

Адаптер TECEflex для подсоединения к быстроразъемному соединению 1/2" без инструментов. Сливные бачки TECE оснащены совместимыми быстроразъемными соединениями.

Размеры	арт.	К 1	К 2	€/шт.
16 x 1/2"	708631	10 шт.	100 шт.	**36,80**

Быстросъемное соединение TECEflex, тройник, кремнистая бронза

Адаптер TECEflex для подсоединения к быстроразъемному соединению 1/2" без инструментов. Сливные бачки TECE оснащены совместимыми быстроразъемными соединениями.

Размеры	арт.	К 1	К 2	€/шт.
16 x 16 x 1/2"	708632	10 шт.	50 шт.	**42,80**

* Для выбора материалов см. информацию на стр. 45

TECEflex – Фитинги

Быстросъемное соединение TECEflex, тройник, кремнистая бронза

Адаптер TECEflex для подсоединения к быстроразъемному соединению 1/2" без инструментов. Сливные бачки TECE оснащены совместимыми быстроразъемными соединениями.

Размеры	арт.	K 1	K 2	€/шт.
16 x 1/2" x 16	708633	10 шт.	50 шт.	**47,10**

Заглушка TECEflex

Размеры	K 1	K 2	Кремнистая бронза арт.	€/шт.	Стандартная латунь* арт.	€/шт.
16	10 шт.	200 шт.	-	-	765116	**6,69**
20	10 шт.	200 шт.	-	-	765120	**8,82**

Уголок с настенным креплением TECEflex

Размеры	K 1	K 2	Кремнистая бронза арт.	€/шт.	Стандартная латунь* арт.	€/шт.
16 x Rp 1/2"	10 шт.	100 шт.	708610	**23,80**	768516	**16,40**
20 x Rp 1/2"	10 шт.	50 шт.	708611	**24,00**	768520	**17,90**
20 x Rp 3/4"	10 шт.	30 шт.	708612	**45,50**	768525	**29,60**
25 x Rp 3/4"	10 шт.	20 шт.	708613	**54,00**	768526	**33,70**

Уголок с настенным креплением TECEflex, длина 54 мм, стандартная латунь*

Размеры	арт.	K 1	K 2	€/шт.
16 x Rp 1/2"	768503	10 шт.	100 шт.	**42,80**

Уголок с настенным креплением TECEflex удлиненный

Размеры	K 1	K 2	Кремнистая бронза арт.	€/шт.	Стандартная латунь* арт.	€/шт.
16 x Rp 1/2"	10 шт.	20 шт.	708614	**45,50**	768502	**23,80**

* Для выбора материалов см. информацию на стр. 45

Тройник угловой с настенным креплением, удлиненный, кремнистая бронза

Размеры	арт.	K 1	K 2	€/шт.
16 x 1/2" x 16	708628	10 шт.	30 шт.	**76,00**

Тройник угловой с настенным креплением TECEflex, закругленный, с низким падением давления, кремнистая бронза

Тройник угловой с настенным креплением из бронзы, закругленный, для соединения труб TECEflex с помощью пресс-втулки без применения уплотнительного кольца с резьбовыми фитингами или фитингами с резьбой, соответствующей стандарту EN 10226. Фитинг с оптимальным коэффициентом сопротивления потоку (дзета-значение). Подходит для питьевой воды любого качества. Пресс-втулки TECEflex не входят в комплект.

Размеры	арт.	K 1	K 2	€/шт.
16 x Rp 1/2" x 16	708625	10 шт.	30 шт.	**70,00**
20 x Rp 1/2" x 20	708626	10 шт.	30 шт.	**90,00**

Тройник угловой редукционный с настенным креплением TECEflex, закругленный, с низким падением давления, кремнистая бронза

Размеры	арт.	K 1	K 2	€/шт.
16 x Rp 1/2" x 20	708606	10 шт.	30 шт.	**79,00**
20 x Rp 1/2" x 16	708607	10 шт.	30 шт.	**75,00**

Двойное соединение TECEflex, с низким падением давления, кремнистая бронза

Размеры	арт.	K 1	K 2	€/шт.
16 x R 1/2"	708608	10 шт.	30 шт.	**80,00**

* Для выбора материалов см. информацию на стр. 45

TECEflex – Фитинги

Сквозное присоединение фланцевое TECEflex с зажимным кольцом, кремнистая бронза

Сквозное присоединение из кремнистой бронзы с зажимным кольцом для стен. Предназначено для соединения труб TECEflex с помощью пресс-втулки без применения уплотнительного кольца с резьбовыми фитингами или фитингами с резьбой, соответствующей стандарту EN 10226. Подходит для стен толщиной 18–25 мм. Включает в себя зажимное кольцо, винты и звукоизолирующую вставку (пресс-втулки TECEflex не входят в комплект).

Размеры	арт.	K 1	K 2	€/шт.
16 x Rp 1/2"	708705	10 шт.	20 шт.	**83,00**

Заглушка TECE для проверки системы под давлением из пластика, R 1/2"

Размеры	Цвет	арт.	K 1	K 2	€/шт.
R 1/2"	красный	720601	20 шт.	4320 шт.	**1,89**
R 1/2"	синий	720602	20 шт.	4320 шт.	**1,89**

Адаптер TECEflex на стальные или медные трубы, пресс/пайка, кремнистая бронза

Адаптер с трубы из нержавеющей стали или меди на систему TECEflex. Подходит для пресс-фитингов с V- или M-контурами. Также подходит для пайки.

Размеры	арт.	K 1	K 2	€/шт.
16 x 15 мм Cu	716316	10 шт.	150 шт.	**12,40**
20 x 18 мм Cu	716320	10 шт.	100 шт.	**17,30**
20 x 22 мм Cu	716321	10 шт.	100 шт.	**18,50**
25 x 22 мм Cu	716325	10 шт.	50 шт.	**27,00**
32 x 28 мм Cu	716332	10 шт.	50 шт.	**35,00**

Адаптер TECEflex на медные трубы, пайка, стандартная латунь*

Как переходник с труб из нержавеющей стали или меди на систему TECEflex, подходит только для пайки.

Размеры	арт.	K 1	K 2	€/шт.
16 x 15/18 мм Cu	713916	10 шт.	150 шт.	**6,31**
20 x 18/22 мм Cu	713920	10 шт.	100 шт.	**9,61**
25 x 22/28 мм Cu	713925	10 шт.	50 шт.	**16,20**

* Для выбора материалов см. информацию на стр. 45

Адаптер с системы TECEflex на медную трубу, пайка

Адаптер с медных труб на систему TECEflex методом пайки. Запрещено использовать для монтажа систем газоснабжения.

Размеры	арт.	K 1	K 2	€/шт.
16 x 15 мм Cu	713816	5 шт.	100 шт.	**28,10**

Адаптер TECEflex из стандартной латуни для TECO FASTEC

Адаптер для соединения труб TECEflex с продукцией TECO FASTEC.

Размеры	арт.	K 1	K 2	€/шт.
16	716350	10 шт.	100 шт.	**12,40**
20	716351	10 шт.	100 шт.	**16,10**
25	716352	10 шт.	50 шт.	**28,70**

TECEflex – Монтажные элементы

Монтажный комплект TECEflex с настенными уголками из бронзы/ кремнистой бронзы, шумопоглощающими элементами и держателем для фанового отвода

Для дистанционного подключения смесителя.

Полностью собран, состоит из:
- 2 звукоизолирующих прокладок
- 2 настенных уголков из красной латуни/кремнистой бронзы
- 2 шумопоглощающих элементов
- Держателя для фанового отвода (пресс-втулки TECEflex не входят в комплект)

Размеры	Межцентровое расстояние	арт.	К 1	К 2	€/шт.
16 x Rp 1/2"	80 мм	720565	1 шт.	10 шт.	**100,00**

Монтажный комплект TECEflex с настенными уголками из стандартной латуни, усиленной монтажной пластиной и звукоизолирующими прокладками*

Для подключения смесителя.

Полностью собран, состоит из:
- Усиленной монтажной пластины
- 2 настенных уголков из стандартной латуни
- 2 звукоизолирующих прокладок

Размеры	Межцентровое расстояние	арт.	К 1	К 2	€/шт.
16 x Rp 1/2"	150 мм	721009	1 шт.	10 шт.	**115,00**

Монтажный комплект TECEflex с настенными уголками из стандартной латуни*

Для подключения смесителя.

Размеры	Межцентровое расстояние	арт.	К 1	К 2	€/шт.
16 x Rp 1/2"	150 мм	765130	1 шт.	10 шт.	**99,00**

Шумопоглощающий элемент TECE

Шумопоглощающий элемент для настенных уголков TECEflex и TECElogo. Предназначен для уменьшения передачи шума в конструкции. Комплект поставки: звукоизоляционные вставки и шумопоглощающая крышка.

Размеры	арт.	К 1	К 2	€/шт.
Для настенного уголка 1/2"	718017	10 шт.	40 шт.	**7,06**
Для настенного уголка, удлиненного 1/2"	718022	10 шт.	40 шт.	**8,24**
Для тройника углового с настенным креплением 1/2"	718024	10 шт.	40 шт.	**9,72**

Внимание: не подходят для совместного использования с гидроизоляционной муфтой TECE Seal System.

* Для выбора материалов см. информацию на стр. 45

Звукоизолирующий короб TECE для настенных уголков для применения с муфтой Seal System

Звукоизолирующий короб для уголков с настенным креплением TECEflex и TECElogo. Изготовлен из вспененного полипропилена (EPP) и обладает тепло и звукозащитными свойствами. Теплоизоляция соответствует GEG 2021 (раздел 8, строка ee). Для применения совместно с гидроизоляционной муфтой Seal System.

Размер	арт.	K 1	K 2	€/шт.
16-20 x Rp 1/2"	718031	10 шт.	40 шт.	**17,30**

Звукоизолирующая прокладка для настенных уголков

Звукоизолирующая прокладка для настенных уголков TECEflex и TECElogo. Предназначена для уменьшения передачи шума в конструкции.

арт.	K 1	K 2	€/шт.
718026	10 шт.	100 шт.	**3,66**

Монтажный комплект TECEflex с настенными уголками из бронзы/кремнистой бронзы

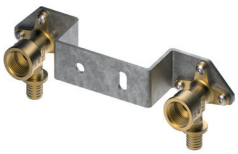

Полностью собран с двумя настенными уголками из бронзы/кремнистой бронзы.

Размер	арт.	K 1	K 2	€/шт.
16 x Rp 1/2"	720550	5 шт.	25 шт.	**70,00**

TECEflex – Монтажные элементы

Монтажная заглушка TECE Seal System с гидроизоляционной муфтой

Монтажная заглушка многократного использования для установки гидроизоляционной муфты. Подходит для проверки утечек и нагрузки для воздуха и воды. С металлической резьбой из материала, подходящего для питьевой воды, включая гидроизоляционную муфту Seal System.

Размер	арт.	K 1	K 2	€/шт.
1/2"	704802	6 шт.	--	**24,90**
3/4"	704812	10 шт.	50 шт.	**42,80**

Гидроизоляционная муфта TECE Seal System

Гидроизоляционная муфта для создания соответствующего стандартам присоединения настенного уголка со стенами, подверженными воздействию воды в соответствии с DIN 18534 (2017).

Предотвращает попадание воды внутрь стены воды в результате неуплотненного резьбового соединения настенного уголка и удлинителя, выводимого из стены. Помимо настенных уголков TECE, также подходит для многих других сторонних изделий.

Размер	арт.	K 1	K 2	€/шт.
1/2"	704801	10 шт.	--	**5,33**
3/4"	704811	10 шт.	50 шт.	**19,10**

Монтажная заглушка TECE Seal System с клапаном заполнения и опорожнения, в комплекте с гидроизоляционной муфтой

Многоразовая монтажная заглушка с клапаном заполнения и опорожнения, оснащена штуцером для присоединения шланга.

Размер	арт.	K 1	K 2	€/шт.
1/2"	704809	10 шт.	30 шт.	**143,00**

Гидроизоляционная манжета TECE Seal System

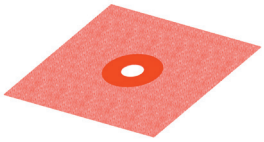

Гидроизоляционная манжета Seal System для предотвращения попадания влаги внутрь стены по соединительным фитингам.

Размер	арт.	K 1	K 2	€/шт.
140 x 140 мм	704803	10 шт.	500 шт.	**23,40**
170 x 170 мм	704813	10 шт.	500 шт.	**32,20**

Гидроизоляционный комплект TECE Seal System для сквозного углового присоединения фланцевого 1/2"

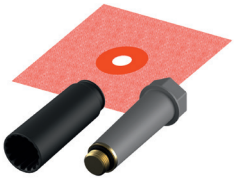

Комплектация уплотнительного комплекта Seal System:
- 2 монтажные заглушки
- 2 гидроизоляционные муфты
- 2 гидроизоляционные манжеты

арт.	К 1	€/шт.
704805	1 шт.	**104,00**

Монтажная пластина TECE из оцинкованной стали для настенного уголка

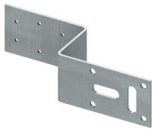

Для крепления настенных уголков TECEflex и TECElogo, из оцинкованной стали.

арт.	К 1	К 2	€/шт.
720527	10 шт.	80 шт.	**7,96**

Монтажная пластина TECE из оцинкованной стали для двух настенных уголков

Для крепления настенных уголков TECEflex и TECElogo, из оцинкованной стали. Подходит для размеров 150 и 80 мм.

арт.	К 1	К 2	€/шт.
720528	5 шт.	20 шт.	**23,10**

Усиленная монтажная пластина TECE из оцинкованной стали для трех настенных уголков

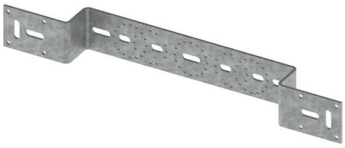

арт.	К 1	К 2	€/шт.
721005	5 шт.	25 шт.	**16,60**

Саморез TECE для настенных уголков

Для фиксации настенных уголков TECEflex и TECElogo на стальных монтажных пластинах, 3,5 x 16 мм.

Размеры	арт.	К 1	К 2	€/шт.
3,5 x 16 мм	720524	100 шт.	3000 шт.	**0,29**

TECEflex – Радиаторные подключения

Монтажная трубка TECEflex для подключения радиаторов конечная, 15 мм, медная никелированная

Монтажная трубка TECEflex для подключения радиаторов конечная, 15 мм, медная никелированная.

Размеры	Длина	арт.	К 1	К 2	€/шт.
16 x 15 мм Cu	300 мм	714016	10 шт.	50 шт.	**25,90**
16 x 15 мм Cu	770 мм	714027	10 шт.	60 шт.	**57,00**
16 x 15 мм Cu	1100 мм	714516	6 шт.	60 шт.	**35,00**
20 x 15 мм Cu	300 мм	714020	10 шт.	50 шт.	**59,00**

Монтажная трубка TECEflex для подключения радиаторов проходная, 15 мм, медная никелированная

Для подключения компактных радиаторов со встроенными вентилями.

Размеры	Длина	арт.	К 1	К 2	€/шт.
16 x 15 мм Cu	300 мм	715016	10 шт.	60 шт.	**40,00**
16 x 15 мм Cu	770 мм	715224	10 шт.	30 шт.	**71,00**
20 x 15 мм Cu	300 мм	715020	10 шт.	50 шт.	**46,10**
20 x 15 мм Cu	770 мм	715225	10 шт.	30 шт.	**73,00**
25 x 15 мм Cu	300 мм	715222	10 шт.	60 шт.	**54,00**
25 x 15 мм Cu	770 мм	715226	10 шт.	30 шт.	**71,00**

Монтажный узел TECEflex для подключения радиаторов, напольный, никелированный

Для подключения компактных радиаторов со встроенными вентилями, напольный.

Размеры	Длина	арт.	К 1	К 2	€/шт.
16 x 15 мм Cu	50 мм	714901	1 шт.	10 шт.	**67,00**

Монтажный узел TECEflex для подключения радиаторов, настенный, никелированный

Для подключения компактных радиаторов со встроенными вентилями, напольный.

Размеры	Длина	арт.	К 1	К 2	€/шт.
16 x 15 мм Cu	50 мм	714905	1 шт.	10 шт.	**65,00**

Угловые патрубки TECE с вентилями для плинтусной разводки

Изготовлены из никелированной медной трубки 15 мм, с вентилями, для подключения радиаторов при плинтусной разводке TECEflex или TECElogo-Push.

Размеры	арт.	К 1	К 2	€/компл.
15 мм Cu	730010	1 компл.	25 компл.	**89,00**

Угловые патрубки TECE для плинтусной разводки

Изготовлены из никелированной медной трубки 15 мм, для по дключения радиаторов при плинтусной разводке TECEflex или TECElogo-Push.

Размеры	арт.	K 1	K 2	€/компл.
15 мм Cu	730025	10 компл.	20 компл.	**25,60**

Соединение концевое TECE для угловых патрубков 1/2"

Никелированная концовка для присоединения монтажных трубок TECE диаметром 15 мм для радиаторов или тройников для радиаторов к термостатическим вентилям или к резьбовым подключениям радиаторов.

Размеры	арт.	K 1	K 2	€/шт.
15 мм x Rp 1/2"	717501	10 шт.	150 шт.	**9,58**

Монтажный узел TECEflex для подключения компактных радиаторов со встроенным вентилем, настенный

Для упрощения подключения компактных радиаторов со встроенным вентилем с выходом из стены с помощью композитной трубы TECEflex диаметром 16 в 9 мм PE изо ляционной трубке, λ_R 0,040 Вт/(мК), с возможностью жесткой фиксации, межцентровое расстояние радиаторных узлов — 50 мм. Монтажная высота — 210 мм.

Размеры	арт.	K 1	K 2	€/шт.
16	714907	1 шт.	5 шт.	**51,00**

Двойной тройник TECEflex

Изготовлен из никелированной латуни. Для упрощения соединения труб подключения радиатора в конструкции пола.

Размеры	арт.	K 1	K 2	€/шт.
16 x 16 x 16	718501	1 шт.	10 шт.	**89,00**
20 x 16 x 16	718502	1 шт.	10 шт.	**97,00**
20 x 16 x 20	718503	1 шт.	10 шт.	**97,00**

TECEflex – Радиаторные подключения

Защитный короб TECEflex из PS для двойного тройника

Для изолирования двойного тройника TECEflex, изготовлен из бесфреонного PS.

Размеры	арт.	К 1	К 2	€/шт.
16–20	718020	1 шт.	10 шт.	**6,88**

Термостат TECE

Термостат TECE для вентилей с резьбой M 30 x 1,5, диапазон настроек 7–28 °C.

Цвет	арт.	К 1	К 2	€/шт.
Белый	8740461	1 шт.	75 шт.	**37,60**

Термостатический вентиль TECE, проходной

Термостатический вентиль, проходной, с предварительной настройкой.

Размеры	арт.	К 1	К 2	€/шт.
R 1/2" x Rp 1/2"	8740431	1 шт.	20 шт.	**40,30**

Термостатический вентиль TECE, угловой

Термостатический вентиль, угловой, с предварительной настройкой.

Размеры	арт.	К 1	К 2	€/шт.
R 1/2" x Rp 1/2"	8740432	1 шт.	20 шт.	**39,20**

Термостатический вентиль TECE, осевой

Термостатический вентиль, осевой, с предварительной настройкой

Размеры	арт.	К 1	К 2	€/шт.
R 1/2" x Rp 1/2"	8740463	1 шт.	20 шт.	**67,00**

Вентиль TECE на обратную подводку, проходной

Вентиль на обратную подводку, проходной.

Размеры	арт.	К 1	К 2	€/шт.
R 1/2" x Rp 1/2"	8740433	1 шт.	20 шт.	**22,00**

Вентиль TECE на обратную подводку, проходной

Вентиль на обратную подводку, проходной.

Размеры	арт.	К 1	К 2	€/шт.
R 1/2" x Rp 1/2"	8740434	1 шт.	20 шт.	**22,00**

Запорно-присоединительный узел TECE для нижнего подключения радиаторов, проходной

Запорно-присоединительный узел для подключения радиаторов, проходной, 3/4" Евроконус.

Размеры	арт.	K 1	K 2	€/шт.
3/4" EC x 3/4" EC	8740435	1 шт.	10 шт.	**39,20**

Запорно-присоединительный узел TECE для нижнего подключения радиаторов, угловой

Запорно-присоединительный узел для подключения радиаторов, угловой, 3/4" Евроконус.

Размеры	арт.	K 1	K 2	€/шт.
3/4" EC x 3/4" EC	8740436	1 шт.	10 шт.	**39,20**

Запорно-присоединительный узел TECE для нижнего подключения радиаторов 1/2" MT, проходной

Запорно-присоединительный узел для подключения радиаторов, проходной, с наружной резьбой 1/2 "и 3/4" Евроконус.

Размеры	арт.	K 1	K 2	€/шт.
3/4" EC x R 1/2"	8740437	1 шт.	10 шт.	**51,00**

Запорно-присоединительный узел TECE для нижнего подключения радиаторов 1/2" MT, угловой

Запорно-присоединительный узел для подключения радиаторов, угловой, с наружной резьбой 1/2 "и 3/4" Евроконус.

Размеры	арт.	K 1	K 2	€/шт.
3/4" EC x R 1/2"	8740438	1 шт.	10 шт.	**51,00**

Монтажный набор TECEflex для подключения радиаторов к плинтусной разводке

Для плинтусного подключения радиаторов. Включает разборные соединения 1/2" x 15 мм. Предназначен для монтажа с помощью угловых патрубков без вентилей для плинтусной разводки TECEflex или угловых патрубков с вентилями для плинтусной разводки TECEflex.

Размеры	арт.	K 1	K 2	€/шт.
16 x 16 x 15 мм Cu	730110	1 компл.	10 компл.	**203,00**
20 x 20 x 15 мм Cu	730115	1 компл.	10 компл.	**203,00**
20 x 16 x 15 мм Cu	730120	1 компл.	10 компл.	**203,00**
16 x 20 x 15 мм Cu	730125	1 компл.	10 компл.	**203,00**
16 x заглушка x 15 мм Cu	730130	1 компл.	10 компл.	**203,00**
Заглушка x 16 x 15 мм, Cu	730135	1 компл.	10 компл.	**203,00**

TECEflex – Радиаторные подключения

Концовка разборная TECEflex для цельнопластиковых труб*

Для подключения цельнопластиковых труб TECEflex к Евроконусу 3/4" НР. Предназначена только для монтажа систем отопления.
Для монтажа труб с данным соединением необходимо предварительно откалибровать трубу при помощи инструмента арт. 720040.

Размеры	арт.	К 1	К 2	€/шт.
16	713516	10 шт.	100 шт.	**11,80**
20	713020	10 шт.	100 шт.	**11,80**

Концовка разборная TECEflex для многослойных композитных труб TECEflex*

Для подключения многослойных композитных труб TECEflex к Евроконусу 3/4" НР. Предназначена только для монтажа систем отопления.
Для монтажа труб с данным соединением необходимо предварительно откалибровать трубу при помощи инструмента арт. 720040.

Размеры	арт.	К 1	К 2	€/шт.
16	713316	10 шт.	100 шт.	**12,10**
20	713320	10 шт.	100 шт.	**14,20**

Концовка разборная (Евроконус) TECE для присоединения медных трубок*

Концовка разборная для присоединения медных трубок 15 x 1 мм, с никелированной накидной гайкой 3/4" Евроконус.

Размеры	арт.	К 1	К 2	€/шт.
3/4" для медной трубы 15 x 1	8740439	2 шт.	100 шт.	**9,51**

Соединение прямое с внутренней резьбой 3/4" (Евроконус) с пресс-соединением TECEflex из латуни, никелированное*

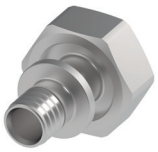

Предназначено только для монтажа систем отопления.

Размеры	арт.	К 1	К 2	€/шт.
16	7136161	10 шт.	100 шт.	**18,30**
20	7136201	10 шт.	200 шт.	**27,00**

Соединение прямое TECEflex с накидной гайкой Евроконус 3/4" с пресс-соединением TECEflex, стандартная латунь*

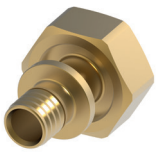

Размеры	арт.	К 1	К 2	€/шт.
16	763616	10 шт.	100 шт.	**11,90**
20	763620	10 шт.	100 шт.	**25,90**

Ниппель TECE редукционный 1/2" x 3/4" EC

Никелированный ниппель редукционный 1/2" x 3/4" Евроконус для подключения к радиаторам.

Размеры	арт.	К 1	К 2	€/шт.
1/2" x 3/4" EC	8740440	10 шт.	100 шт.	**8,19**

* Единого стандарта для Евроконуса нет, возможность его использования должна проверяться клиентом!

Шаровой кран TECEflex с рукояткой*

Шаровой кран скрытого монтажа с декоративной рукояткой для монтажа труб TECEflex. Корпус и резьбовая часть изготовлены из стандартной латуни в соответствии со стандартом EN 12164. Шпиндель с двумя уплотнительными кольцами, обеспечивающими лучшее направление шпинделя и двойную безопасность.
Шар из хромированной латуни. Шаровое уплотнение из фторопласта (PTFE). Полнопроходной, обеспечивает минимальную потерю давления.
Максимальная постоянная рабочая температура: 90 °C.
Номинальное давление: 10 бар.

Конструкция:
- Соединения TECflex с двух сторон
- С декоративной опорной пластиной и рукояткой (хромированной)
- С цветовым кодированием (красный/синий)
- Ключ для перекрывания

Размеры	арт.	K 1	K 2	€/шт.
16 x 16	751016	1 шт.	10 шт.	**117,00**
20 x 20	751020	1 шт.	10 шт.	**112,00**

Шаровой кран TECEflex с декоративным колпачком*

Шаровой кран скрытого монтажа с колпачком для монтажа труб TECEflex. Корпус и резьбовая часть изготовлены из стандартной латуни в соответствии со стандартом EN 12164. Шпиндель с двумя уплотнительными кольцами, обеспечивающими лучшее направление шпинделя и двойную безопасность. Шар из хромированной латуни. Шаровое уплотнение из фторопласта (PTFE). Полнопроходной, обеспечивает минимальную потерю давления.
Максимальная постоянная рабочая температура: 90 °C.
Номинальное давление: 10 бар.

Конструкция:
- Соединения TECflex с двух сторон
- С декоративной опорной пластиной и колпачком (хромированной)
- С цветовым кодированием (красный/синий)
- Ключ для перекрывания

Размеры	арт.	K 1	K 2	€/шт.
16 x 16	751116	1 шт.	10 шт.	**90,00**
20 x 20	751120	1 шт.	10 шт.	**112,00**

Удлинитель для шаровых кранов TECE, 23 мм

Удлинитель 23 мм для шаровых кранов скрытого монтажа 1/2".

Размеры	арт.	K 1	K 2	€/шт.
1/2"	8780200	1 шт.	20 шт.	**22,50**

* Для выбора материалов см. информацию на стр. 45

TECEflex – Компоненты системы

Кран шаровой полнопроходной. Резьба внутренняя/внутренняя, хромированный, ручка-бабочка красная

Для систем отопления и водоснабжения, в том числе питьевого, для транспортировки газа, сухого пара и жидких углеводородов. Максимальная температура 185 °C при 1,05 Мпа (10,5 бар). Максимальное давление при 20 °C для воды и неопасных газов 3,5 (35 бар) Мпа для диаметров от 1/2" до 3/4", 2,8 Мпа (28 бар) для диамтеров от 1" до 1 1/4". Максимальное давление для жидких углеводородов 1,2 Мпа.

Размеры	арт.		К 1	€/шт.
1/2"	13300007	**SALE**	1 шт.	**14,00**
3/4"	13300008	**SALE**	1 шт.	**22,90**
1"	13300009	**SALE**	1 шт.	**37,60**
1 1/4"	13300010	**SALE**	1 шт.	**54,00**

Кран шаровой полнопроходной. Резьба внутренняя/внутренняя, хромированный, ручка-рычаг красный

Для систем отопления и водоснабжения, в том числе питьевого, для транспортировки газа, сухого пара и жидких углеводородов. Максимальная температура 185 °C при 1,05 Мпа (10,5 бар). Максимальное давление при 20 °C для воды и неопасных газов 2,8 Мпа (28 бар). Максимальное давление для жидких углеводородов 1,2 Мпа.

Размеры	арт.		К 1	€/шт.
1 1/2"	13300005	**SALE**	1 шт.	**86,00**
2"	13300006	**SALE**	1 шт.	**134,00**

Кран шаровой полнопроходной. Резьба внутренняя/наружная, хромированный, ручка - бабочка красная

Для систем отопления и водоснабжения, в том числе питьевого, для транспортировки газа, сухого пара и жидких углеводородов. Максимальная температура 185 °C при 1,05 Мпа (10,5 бар). Максимальное давление при 20 °C для воды и неопасных газов 3,5 (35 бар) Мпа для диаметров от 1/2" до 3/4", 2,8 Мпа (28 бар) для диамтеров от 1" до 1 1/4". Максимальное давление для жидких углеводородов 1,2 Мпа.

Размеры	арт.		К 1	€/шт.
1/2"	13300011	**SALE**	1 шт.	**15,40**
3/4"	13300012	**SALE**	1 шт.	**25,10**
1"	13300013	**SALE**	1 шт.	**40,30**
1 1/4"	13300014	**SALE**	1 шт.	**64,00**

Кран шаровой полнопроходной. Резьба внутренняя/наружная, хромированный, ручка - рычаг красный

Для систем отопления и водоснабжения, в том числе питьевого, для транспортировки газа, сухого пара и жидких углеводородов. Максимальная температура 185 °C при 1,05 Мпа (10,5 бар). Максимальное давление при 20 °C для воды и неопасных газов 2,8 Мпа (28 бар). Максимальное давление для жидких углеводородов 1,2 Мпа.

Размеры	арт.		К 1	€/шт.
1 1/2"	13300019	**SALE**	1 шт.	**100,00**
2"	13300020	**SALE**	1 шт.	**160,00**

Кран шаровой полнопроходной с накидной гайкой. Резьба внутренняя/ наружная, хромированный, ручка-бабочка красная

Для систем отопления и водоснабжения, в том числе питьевого, для транспортировки газа, сухого пара и жидких углеводородов. Максимальная температура 185 °C при 1,05 Мпа (10,5 бар). Максимальное давление при 20 °C для воды и неопасных газов 3,5 (35 бар) Мпа для диаметров от 1/2" до 3/4", 2,8 Мпа (28 бар) для диамтеров от 1" до 1 1/4". Максимальное давление для жидких углеводородов 1,2 Мпа.

Размеры	арт.		К 1	€/шт.
1/2" x 1/2"	13300021	**SALE**	1 шт.	**19,90**
3/4" x 3/4"	13300022	**SALE**	1 шт.	**35,00**
1" x 1"	13300023	**SALE**	1 шт.	**48,50**
1 1/4" x 1 1/4"	13300024	**SALE**	1 шт.	**75,00**

Автоматический воздухоотводный клапан

Латунный, в комплекте с обратным клапаном.
- Максимальная рабочая температура 120 °C.
- Максимальное рабочее давление 14 бар.
- Давление максимального расхода 7 бар.

Размеры	арт.		К 1	€/шт.
1/2"	13300051	**SALE**	1 шт.	**20,90**

TECEflex – Коллекторы

Стальной коллектор TECE для систем отопления с запорными вентилями

Коллектор квадратного сечения 40 x 1,5 мм из нержавеющей стали (марка стали 1.4301) в соответствии с EN 10088, накидная гайка 1", плоское уплотнение, межцентровое расстояние контуров 50 мм.
Полностью собранные подающая и обратная линии:

- Коллекторы с интегрированными запорными вентилями. в соответствии с EN 1264-4, выходы 3/4" Евроконус, никелированные
- Две заглушки G 3/4", никелированные.

Комплект поставки:

- Два настенных кронштейна 200 x 54,4 x 34,5 со звукоизолирующими прокладками (DIN 4109) и монтажными элементами (один кронштейн для коллектора на 2 контура).
- Два плоских уплотнения 1".

Размеры	a	арт.	K 1	€/шт.
2 контура	152 мм	712540	1 шт.	**268,00**
3 контура	202 мм	712541	1 шт.	**345,00**
4 контура	252 мм	712542	1 шт.	**417,00**
5 контуров	302 мм	712543	1 шт.	**497,00**
6 контуров	352 мм	712544	1 шт.	**566,00**
7 контуров	402 мм	712545	1 шт.	**637,00**
8 контуров	452 мм	712546	1 шт.	**722,00**
9 контуров	502 мм	712547	1 шт.	**826,00**
10 контуров	552 мм	712548	1 шт.	**981,00**
11 контуров	602 мм	712549	1 шт.	**981,00**
12 контуров	652 мм	712550	1 шт.	**1.056,00**

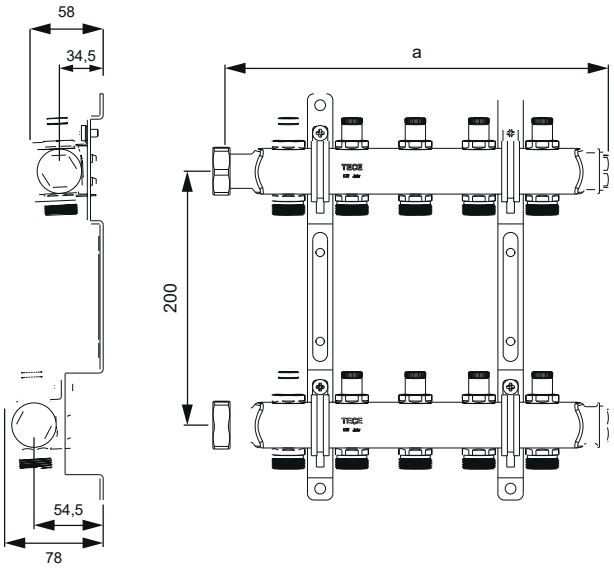

Коллектор TECE из нержавеющей стали для систем отопления без индикатора потока и без запорных вентилей

Коллектор для систем отопления из нержавеющей стали изготовлен из прямоугольной конструкционной трубы из нержавеющей стали размером 40 x 1,5 мм (класс 1.4301) в соответствии с EN 10088 с накидной гайкой G 1" и плоским уплотнением, никелированная латунь, расстояние между выводами контуров 50 мм.
Полностью собранные контуры подающей и обратной линий включают в себя:

- Коллектор с выводами для перехода на внешнюю резьбу G 3/4" Евроконус, внутренний конус в соответствии с EN 16313, никелированная латунь
- Две заглушки G 3/4", никелированная латунь
- Четыре заглушки G 1/2", никелированная латунь

Комплект поставки:

- Два двойных настенных кронштейна 200 x 54,4 x 34,5 со звукоизоляционными вставками от корпусного шума (DIN 4109), а также крепежные элементы (1 двойной настенный кронштейн для коллектора с 2 контурами отопления)
- Два плоских уплотнения 1"

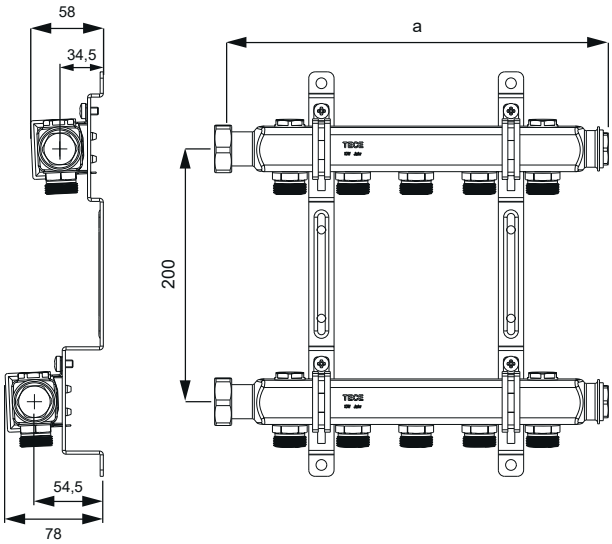

Размеры	a	арт.	K 1	€/шт.
2 контура	152 мм	712551	1 шт.	**191,00**
3 контура	202 мм	712552	1 шт.	**209,00**
4 контура	252 мм	712553	1 шт.	**256,00**
5 контуров	302 мм	712554	1 шт.	**295,00**
6 контуров	352 мм	712555	1 шт.	**339,00**
7 контуров	402 мм	712556	1 шт.	**399,00**
8 контуров	452 мм	712557	1 шт.	**441,00**
9 контуров	502 мм	712558	1 шт.	**466,00**
10 контуров	552 мм	712559	1 шт.	**576,00**
11 контуров	602 мм	712560	1 шт.	**547,00**
12 контуров	652 мм	712561	1 шт.	**587,00**

Комплект для заполнения и слива системы с возможностью выпуска воздуха 3/4" для монтажа на коллекторы TECE для систем отопления

арт.	K 1	€/компл.
712562	1 компл.	**40,30**

Коллектор TECEflex из кремнистой бронзы

Коллектор 3/4", одна сторона с внутренней резьбой Rp 3/4", другая — с наружной резьбой R 3/4". Вывод TECEflex размер 16 (заглушки 3/4" не входят в комплект).

Размеры	арт.	K 1	K 2	€/шт.
R 3/4" x Rp 3/4" x 16 2 контура	712201	1 шт.	12 шт.	**134,00**
R 3/4" x Rp 3/4" x 16 3 контура	712202	1 шт.	12 шт.	**179,00**

TECEflex – Коллекторы

Коллектор TECEflex из стандартной латуни

Коллектор 3/4" с одной стороны с внутренней резьбой Rp 3/4", с другой — с наружной резьбой R 3/4". Вывод TECEflex размер 16 (заглушки 3/4" не входят в комплект).

Размеры	арт.	К 1	К 2	€/шт.
R 3/4" x Rp 3/4" x 16 2 контура	762201	1 шт.	12 шт.	**112,00**
R 3/4" x Rp 3/4" x 16 3 контура	762202	1 шт.	12 шт.	**140,00**

Коллектор универсальный TECE с запорными вентилями, стандартная латунь

Коллектор TECE с запорными вентилями, ВР/НР, с выводами 3/4" Евроконус.

Размеры	арт.	К 1	К 2	€/шт.
3/4" x 3/4" Евроконус 2 контура	8730006	1 шт.	24 шт.	**59,00**
3/4" x 3/4" Евроконус 3 контура	8730007	1 шт.	24 шт.	**87,00**
1" x 3/4" Евроконус 2 контура	8730010	1 шт.	24 шт.	**89,00**
1" x 3/4" Евроконус 3 контура	8730011	1 шт.	24 шт.	**112,00**
1" x 3/4" Евроконус 4 контура	8730040	1 шт.	12 шт.	**173,00**

Комплект кронштейнов TECE для коллекторов 3/4" и 1"

Кронштейны со звукоизоляционными вставками для монтажа коллектора TECE 3/4" и 1".

арт.	К 1	К 2	€/компл.
8730014	1 компл.	25 компл.	**86,00**

Шкаф коллекторный TECEfloor Comfort UP 110 — встраиваемый

Коллекторный шкаф скрытого монтажа из оцинкованной стали толщиной 1 мм. С увеличенной высотой для выполнения электроподключений в верхней части с DIN-рейкой для монтжа распределительных коробок TECEfloor. Две съемные рейки на задней стенке с нескользящими винтами для установки коллектора. Боковые и верхняя стенки имеют перфорации для прокладки труб. Съемная перегородка для бетонной стяжки. Порошковое покрытие белого цвета (RAL 9016). Регулировка по глубине 110–150 мм, монтажная высота 780–900 мм.

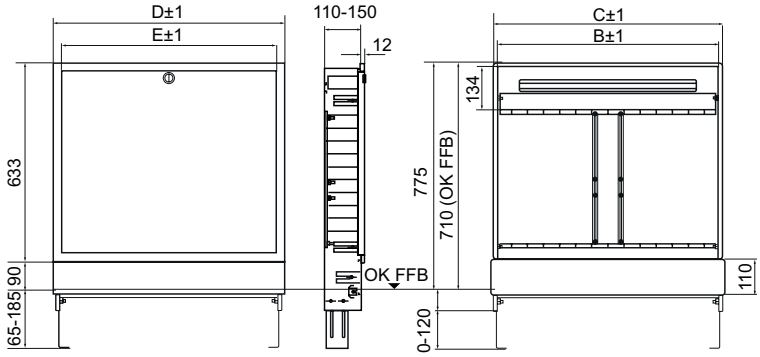

Ширина	арт.	K 1	K 2	€/шт.
400 мм	77351501	1 шт.	26 шт.	**294,00**
540 мм	77351502	1 шт.	22 шт.	**332,00**
690 мм	77351503	1 шт.	15 шт.	**376,00**
840 мм	77351504	1 шт.	13 шт.	**417,00**
990 мм	77351505	1 шт.	12 шт.	**472,00**
1140 мм	77351506	1 шт.	11 шт.	**513,00**

Параметры	UP 110-1 арт. 7351501	UP 110-2 арт. 7351502	UP 110-3 арт. 77351503	UP 110-4 арт. 77351504	UP 110-5 арт. 77351505	UP 110-6 арт. 77351506
Размер B, мм	400	540	690	840	990	1140
Размер C, мм	420	560	710	860	1010	1160
Размер D, мм	440	580	730	880	1030	1180
Размер E, мм	385	525	675	825	975	1125
Отопительные контуры вкл. шаровые краны	2	3-5	6-8	9-11	12	12+3
Отопительные контуры вкл. угловые шаровые краны	-	2-4	5-7	8-10	11-12	12+3
Отопительные контуры вкл. набор углового калориметра	-	2-3	4-6	7-9	10-12	12+3
Отопительные контуры вкл. смесительный узел	-	2	3-5	6-8	9-11	12

TECEflex – Коллекторные шкафы

Коллекторный шкаф TECEfloor comfort AP 140 — наружный

Наружный коллекторный шкаф из оцинкованной листовой стали толщиной 1 мм с порошковым покрытием белого цвета (RAL 9003). С увеличенной высотой для выполнения электроподключений в верхней части с DIN-рейкой для монтжа распределительных коробок TECEfloor. Две рейки на задней стенке с нескользящими винтами для установки коллектора. Задняя панель съемная для обеспечения монтажа передней части после выполнения отделки. Глубина: 140 мм. Высота: 710 мм.

Съемная задняя панель

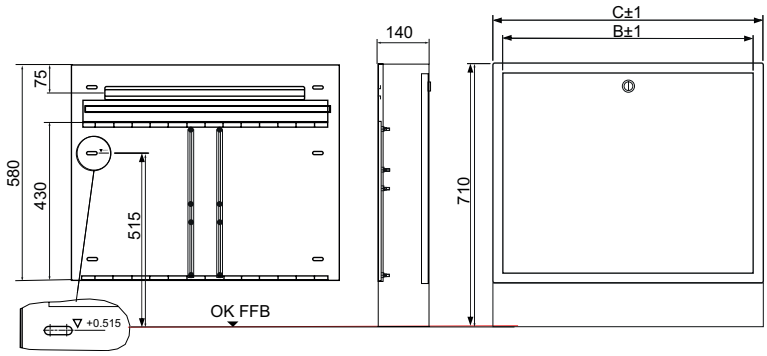

Ширина	арт.	K 1	K 2	€/шт.
500 мм	77351802	1 шт.	27 шт.	**301,00**
730 мм	77351803	1 шт.	18 шт.	**355,00**
880 мм	77351804	1 шт.	16 шт.	**399,00**
1030 мм	77351805	1 шт.	13 шт.	**447,00**

Параметры	AP 140-2 арт. 77351802	AP 140-3 арт. 77351803	AP 140-4 арт. 77351804	AP 140-5 арт. 77351805
Размер B, мм	500	730	880	1030
Размер C, мм	455	685	835	985
Отопительные контуры вкл. шаровые краны	2-4	5-9	10-11	12
Отопительные контуры вкл. угловые шаровые краны	2-3	4-8	9-11	12
Отопительные контуры вкл. набор углового калориметра	2	3-7	8-10	11-12
Отопительные контуры вкл. смесительный узел	--	2-6	7-9	10-12

Защитный короб для тройника

Защитный короб для тройников для отделения водосодержащих элементов и редукционных тройников TECEflex от конструкционных элементов и уменьшения корпусного шума, в комплекте с креплением для гофрированных защитных труб TECEflex.
Установочная высота: 32 мм.
Материал: полипропилен, цвет: черный.

арт.	К 1	К 2	€/шт.
718019	10 шт.	60 шт.	**8,54**

Одинарный дюбель для монтажа труб TECE, пластик

Одинарный дюбель для монтажа пластиковых труб 14-16 мм.

Размеры	Длина	арт.	К 1	К 2	€/шт.
14-16 мм	80 мм	720596	200 шт.	800 шт.	**0,56**

Двойной дюбель для монтажа труб TECE, пластик

Двойной дюбель для монтажа пластиковых труб 14-16 мм.

Размеры	Длина	арт.	К 1	К 2	€/шт.
14-16 мм	80 мм	720597	100 шт.	400 шт.	**0,65**

Фиксаторы поворота трубы TECE

Фиксатор поворота трубы изготовлен из пластика для направления трубы в стяжке.

Размеры	арт.	К 1	К 2	€/шт.
14–17 мм	77910010	25 шт.	200 шт.	**3,07**
18–20 мм	77910011	25 шт.	100 шт.	**3,78**
25 мм	77910012	25 шт.	100 шт.	**6,56**

Фиксатор поворота трубы TECE

Фиксатор поворота трубы для труб диаметром 14-16, пластиковый.

арт.	К 1	К 2	€/шт.
718005	5 шт.	20 шт.	**12,00**

Лента TECE для обертывания фитингов

Трехслойная вспененная лента для защиты соединений труб от воздействия внешней коррозии. Длина 12,5 м, ширина 20 мм, толщина 1 мм.

арт.	К 1	К 2	€/шт.
720579	12,5 м	225 м	**10,90**

TECEflex – Инструменты

Ручной инструмент TECEflex для расширения труб, тип: RAZ-V

Ручной инструмент для расширения труб TECEflex PE-X и композитных труб диаметром 16–32 мм.

Комплект поставки:
- Ручной расширитель
- Расширительные головки для труб диаметром 16–32 мм
- Чемодан

Размеры	арт.	K 1	€/шт.
16–32	720056	1 шт.	**482,00**

Ручной инструмент TECEflex для запрессовки пресс-втулок, тип: HPW-L

Для запрессовки пресс-втулок TECEflex.

Комплект поставки:
- Ручной запрессовщик
- Сменные насадки разм. 14–32
- Чемодан

Размеры	арт.	K 1	€/шт.
14–32	720050	1 шт.	**631,00**

Комплект инструментов TECEflex

Комплектация набора ручных инструментов:
- Ручной расширитель TECEflex
- Сменные насадки диаметром 16–32
- Ручной запрессовщик пресс-втулок
- Сменные насадки разм. 14–32
- Чемодан

Размеры	арт.	K 1	€/компл.
16–32	720203	1 компл.	**1.183,00**

Комплект инструментов TECEflex RazFaz

Комплект поставки:
- Беспроводной расширитель RazFaz
- Беспроводной запрессовщик RazFaz
- Сменные насадки для расширения труб диаметром 16–32
- Сменные насадки для запрессовки разм. 14/16–20 и 25–32
- 2 аккумулятора
- Зарядное устройство
- Чемодан

Размеры	арт.	K 1	€/компл.
14–32	720174	1 компл.	**4.749,00**

Инструмент TECEflex PMA 40 63 для запрессовки пресс-втулок и инструмент TECEflex для расширения труб

Инструмент для пресс-машин предназначен для расширения и запрессовки соединений TECEflex размером 40–63.
Для инструмента необходима стандартная пресс-машина с усилием 32 кН.

Комплект поставки:
- Инструмент PMA 40 63 для запрессовки пресс-втулок
- Сменные насадки для запрессовки пресс-втулок разм. 40–63 мм
- Инструмент AWS 40 63 для расширения труб
- Расширительные головки для труб диаметром 40–63 мм
- Чемодан

Размеры	арт.	K 1	€/компл.
40–63	720170	1 компл.	**3.504,00**

Насадка для расширения соединений TECEflex для инструмента AWS 40 63

Для расширительного инструмента AWS 40 63 комплекта PMA 40 63 для труб TECEflex диаметром 25 и 32 мм.

Размеры	арт.	K 1	€/шт.
25 и 32	720128	1 шт.	**454,00**

Труборез TECE

Размеры	арт.	K 1	€/шт.
14–63	8760008	1 шт.	**126,00**

Фреза TECE для настенных уголков

Для подрезания выступающей части настенного уголка после чистовой отделки.

Размеры	арт.	K 1	€/шт.
1/2"	740131	1 шт.	**171,00**

Трубогиб TECE 16–32 мм

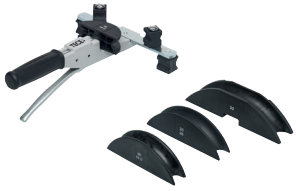

Компактный трубогиб для многослойных композитных труб TECEflex и TECElogo диаметром 16–32 мм для по лучения правильных отводов.
В комплект трубогиба входят насадки 16/20/25/32 мм. Угол изгиба 0–90°.

арт.	K 1	€/шт.
720222	1 шт.	**666,00**

TECEflex – Инструменты

Трубогиб TECE 40–63 мм

Ручной гидравлический трубогиб TECE для композитных труб TECEflex и TECElogo диаметрами 40–63 мм. В комплект трубогиба входят насадки 40/50/63 мм. Угол изгиба 0-90°. В деревянном ящике.

арт.	К 1	€/шт.
720223	1 шт.	**2.147,00**

Ножницы для резки труб TECEflex

Внимание!
Для резки трубы TECEflex используйте только ножницы для труб!

Размер	арт.	К 1	€/шт.
14–40	720093	1 шт.	**103,00**

Калибратор TECEflex

Для труб TECEflex размером 14, 16 и 20. Для присоединения концовкой разборной TECEflex.

Размер	арт.	К 1	К 2	€/шт.
14–20	720040	10 шт.	100 шт.	**5,36**

Станок для разматывания трубы TECE

Станок для разматывания бухт труб TECEfloor, TECEflex и TECElogo, складной, с регулировкой, для бухт длиной до 600 м.

Размер	арт.	К 1	€/шт.
до 600 м	720193	1 шт.	**558,00**

Приспособление для выпрямления трубы TECE

Для установки на станок для разматывания трубы для выпрямления композитных труб TECEflex и TECElogo диаметрами 16 и 20 мм.

Размер	арт.	К 1	€/шт.
16 и 20	720194	1 шт.	**567,00**

TECEflex – Характеристики труб

Системы трубопроводов TECEflex	Пятислойная пластиковая труба PE-Xa			Композитная труба PE-Xc						
Обозначение трубы	PE-Xa/EVOH/PE-RT			PE-Xc/Al/PE						
Типоразмер	16	20	25	16	20	25	32	40	50	63
Длина труб при поставке в бухте, м	100	100	50	100	100	50	--	--	--	--
Длина труб при поставке в штангах, м (5 м/штанга)	--	--	--	100	70	45	30	15	15	5
Область применения*	TWA, HKA			TWA, HKA, FBH, DLA, GAS		TWA, HKA, DLA, GAS				
Класс эксплуатации/ рабочее давление	2 / 10 бар; 5 / 10 бар			2 / 10 бар; 5 / 10 бар						
Цвет	белый			белый желтый						
Наружный диаметр, мм	16	20	25	17	21	26	32	40	50	63
Толщина стенки, мм	2,2	2,8	3,5	2,75	3,45	4,00	4,00	4,00	4,50	6,00
Внутренний диаметр, мм	11,60	14,40	18	11,50	14,10	18	24	32	41	51
Поставка в гофрированной защитной трубе	--			--			--			
Доступна в гофрированной защитной трубе λ = 0,040 Вт/(м · K) - 6 мм - 9 мм -13 мм	-- -- --			да да да			-- -- --			
Вес пустой трубы, кг/м	0,09	0,14	0,22	0,14	0,21	0,30	0,40	0,53	0,80	1,29
Внутренний объём, дм^3/м	0,11	0,14	0,22	0,10	0,16	0,25	0,45	0,80	1,32	2,04
Шероховатость трубы, мм	0,007			0,007						
Теплопроводность неизолированной трубы, Вт/(м^2 · K)	0,35			0,35						
Коэффициент теплового расширения, мм/(м · K)	0,20			0,026						
Минимальный радиус изгиба (5 x диаметр)	80	100	125	80	100 (80)**	125	160	200	250	315

* TWA — системы питьевой воды; HKA — подключение радиаторов; FBH — поверхностное отопление;
DLA — системы сжатого воздуха; GAS — монтаж системы газоснабжения.
Классификация классов эксплуатации соответствует информациив ISO 10508 [4].

** Трубы размера 20 мм также имеют радиус изгиба в 4 диаметра

TECEflex – Характеристики труб

Системы трубопроводов TECEflex	Труба для водоснабжения PE-Xc, согласно DIN 16892			Трубы для отопления PE-Xc, согласно DIN 4726		
Обозначение трубы	PE-Xc			PE-Xc 5S/EVOH		
Типоразмер	16	20	25	16	20	25
Длина труб при поставке в бухтах, м	50	50	50	120	75	75
Длина труб при поставке в штангах, м (5 м/штанга)	--	--	--	--	--	--
Область применения*	TWA			FBH, HKA		
Класс эксплуатации/рабочее давление	2/10 бар			5/8 бар	5/10 бар	
Цвет	перламутровый			серебристый		
Наружный диаметр, мм	16	20	25	16	20	25
Толщина стенки, мм	2,20	2,80	3,50	2,00	2,80	3,50
Внутренний диаметр, мм	11,60	14,30	18	12	14,40	18,00
Доступна в гофрированной защитной трубе	--			--		
Доступна в гофрированной защитной трубе λ = 0,040 Вт/(м · K) - 6 мм - 9 мм -13 мм	 -- -- --			 -- -- --		
Вес пустой трубы, кг/м	0,09	0,14	0,22	0,08	0,14	0,22
Внутренний объём, дм^3/м	0,11	0,16	0,25	0,11	0,16	0,25
Шероховатость трубы, мм	0,007			0,007		
Теплопроводность неизолированной трубы, Вт/(м^2 · K)	0,35			0,35		
Коэффициент теплового расширения, мм/(м · K)	0,20			0,20		
Минимальный радиус изгиба, мм (5 x диаметр)	80	100	125	80	100	125

* TWA — системы питьевой воды; HKA — подключение радиаторов; FBH — поверхностное отопление;
DLA — системы сжатого воздуха; GAS — монтаж системы газоснабжения.
Классификация классов эксплуатации соответствует информациив ISO 10508 [4].

Ограничения по применению фитингов из стандартной латуни для установок питьевой воды

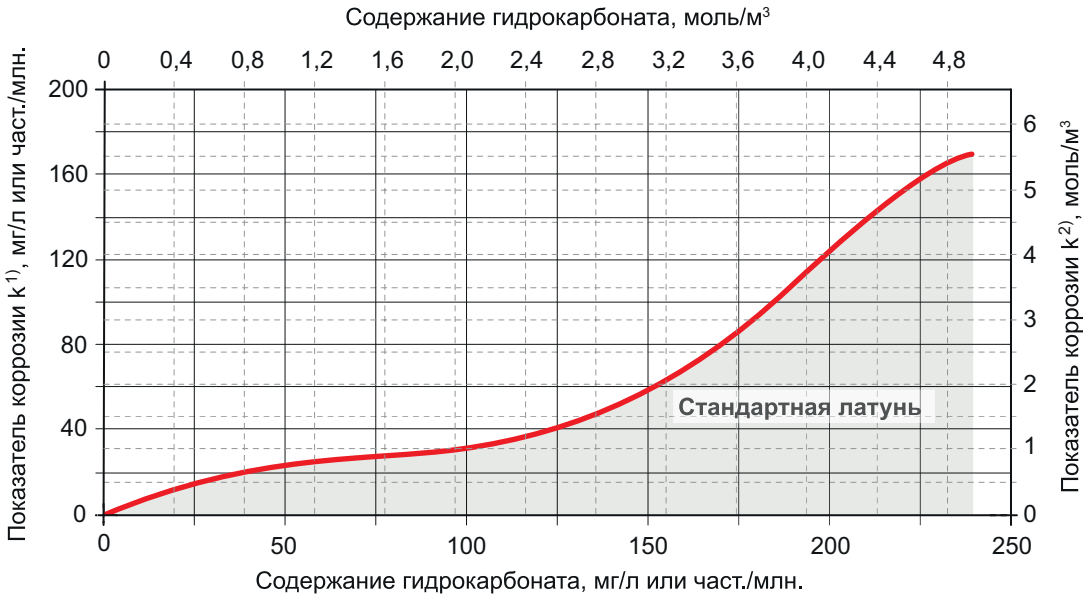

1) k = Содержание хлоридов Cl + 1/3 Содержание сульфатов SO_4, мг/л
2) k = Содержание хлоридов Cl + Содержание сульфатов SO, моль/м³

При качестве воды, которое находится выше предельной кривой, возможно появление коррозии от обесцинкования для стандартной латуни. Для такого качества воды применять фитинги нельзя.

Классы эксплуатации и классификация рабочих условий соответствуют ISO 10508

Класс эксплуатации	Расчетная температура T_D °C	Срок службы [b] при T_D Лет [a]	T_{max} °C	Срок службы при T_{max} Лет	T_{mal} °C	Срок службы при T_{mal} Часов	Типовая область применения
1 [a]	60	49	80	1	95	100	Горячее водоснабжение (60 °C)
2 [a]	70	49	80	1	95	100	Горячее водоснабжение (70 °C)
3 [c]	20	0,5	50	4,5	65	100	Низкотемпературное поверхностное отопление
	30	20					
	40	25					
4 [b]	20	2,5	70	2,5	100	100	Поверхностное отопление и низкотемпературные радиаторные подключения
	40	20					
	60	25					
5 [b]	20	14	90	1	100	100	Высокотемпературные радиаторные подключения
	60	25					
	80	10					

T_D = температура, для которой предназначена система трубопроводов.
$T_{макс.}$ = максимальная температура, которая может быть достигнута на короткий промежуток времени.
$T_{раз.}$ = максимально допустимая температура, которая может быть достигнута в случае аварии (не более 100 часов за 50 лет).
a = Выбирается в стране в соответствии с национальными нормативами или классами 1 или 2.
b = Если для определённого класса применения создается температура выше расчетной температуры срока службы и соответствующей температуры, необходимо сложить соответствующие периоды срока службы. «Совокупная температура» в таблице включает в себя совокупность названных температур для определенного срока службы (например, совокупность температур для срока службы в 50 лет для класса применения 5 складывается следующим образом: 20 °C в течение 14 лет, затем 60 °C в течение 25 лет, затем 80 °C в течение 10 лет, затем 90 °C в течение 1 года, затем 100 °C в течение 100 часов).
c = Разрешено только в случае, если аварийная температура не превышает 65 °C.
Классы применения и классификация условий эксплуатации согласно ISO10508.

TECEflex – Чертежи

Соединение прямое с внутренней резьбой TECEflex

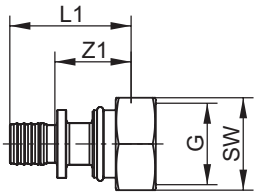

	Кремнистая бронза				Стандартная латунь			
Размеры	**арт.**	**Z 1**	**L 1**	**SW**	**арт.**	**Z 1**	**L 1**	**SW**
16 x Rp 1/2"	705102	13	43	25	765002	13	43	27
20 x Rp 1/2"	705103	12	45	25	765003	13	45	27
20 x Rp 3/4"	705104	13	46	31	765004	15	48	32
25 x Rp 1"	705106	15	58	38	765009	15	58	40
25 x Rp 3/4"	705105	15	54	31	765007	16	56	32
32 x Rp 1"	705107	16	67	38	765008	16	67	40
40 x Rp 1 1/2"	705108	20	75	53	765010	20	75	56
50 x Rp 2"	705109	24	88	67	--	--	--	--
63 x Rp 2"	705110	22	94	67	--	--	--	--

Соединение прямое с ниппелем TECEflex

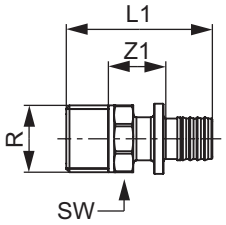

	Кремнистая бронза				Стандартная латунь			
Размеры	**арт.**	**Z 1**	**L 1**	**SW**	**арт.**	**Z 1**	**L 1**	**SW**
16 x R 1/2"	705601	18	46	21	765502	18	46	21
16 x R 3/4"	705602	18	47	27	765506	18	47	27
16 x R 3/8"	-	-	-	-	765514	18	44	22
20 x R 1/2"	705603	18	48	21	765503	18	48	21
20 x R 3/4"	705604	18	49	27	765504	18	49	17
25 x R 1"	705606	22	62	34	765508	22	63	24
25 x R 3/4"	705605	21	59	27	765507	19	57	22
32 x R 1"	705607	23	71	34	765509	25	73	34
32 x R 1 1/4"	705608	25	75	42	765510	25	75	43
40 x R 1 1/4"	705609	28	81	42	765511	28	81	43
50 x R 1 1/2"	705610	29	89	48	765512	30	88	48
63 x R 2"	705611	28	100	60	765513	30	99	60

Соединение труба-труба TECEflex

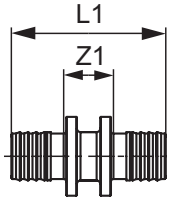

	Кремнистая бронза			Стандартная латунь		
Размеры	**арт.**	**Z 1**	**L 1**	**арт.**	**Z 1**	**L 1**
16 x 16	706216	14	43	766016	14	43
20 x 20	706220	14	48	766020	14	48
25 x 25	706225	17	64	766025	17	64
32 x 32	706232	19	81	766032	19	81
40 x 40	706240	24	91	766040	24	91
50 x 50	706250	26	103	766050	26	103
63 x 63	706263	28	118	766063	28	118

Соединение труба-труба редукционное TECEflex

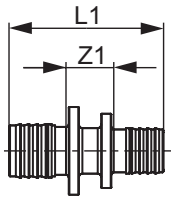

	Кремнистая бронза			Стандартная латунь		
Размеры	**арт.**	**Z 1**	**L 1**	**арт.**	**Z 1**	**L 1**
16 x 16	706603	14	45	766503	14	45
25 x 16	706604	15	53	766504	15	53
25 x 20	706605	15	56	766505	15	56
32 x 20	706606	16	64	766506	16	64
32 x 25	706607	18	72	766507	18	72
40 x 32	706608	22	87	766508	22	87
50 x 40	706609	25	97	766509	25	97
63 x 50	706610	26	110	-	-	-

TECEflex – Чертежи

Уголок соединительный 90° TECEflex

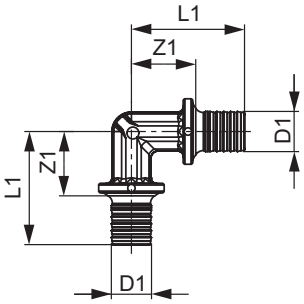

	Стандартная латунь		
Размеры	**арт.**	**Z 1**	**L 1**
16 x 16	767016	23	38
20 x 20	767020	25	42
25 x 25	767025	30	54
32 x 32	767032	35	66
40 x 40	767040	38	73
50 x 50	767050	45	84
63 x 63	767063	53	99

Уголок соединительный 90° TECEflex, с низким падением давления, кремнистая бронза

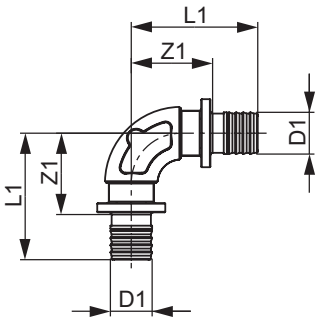

	Кремнистая бронза		
Размеры	**арт.**	**Z 1**	**L 1**
16 x 16	707316	26	41
20 x 20	707320	28	45
25 x 25	707325	33	57
32 x 32	707332	39	70
40 x 40	707340	49	82
50 x 50	707350	55	93
63 x 63	707363	61	107

Уголок соединительный 45° TECEflex

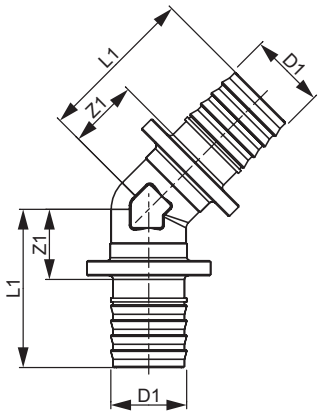

	Кремнистая бронза			Стандартная латунь		
Размеры	**арт.**	**Z 1**	**L 1**	**арт.**	**Z 1**	**L 1**
25 x 25	707167	19	42	767125	19	42
32 x 32	707168	22	53	767132	22	53
40 x 40	707169	22	56	767140	22	56
50 x 50	707165	25	64	--	--	--
63 x 63	707166	29	74	--	--	--

Уголок соединительный с внутренней резьбой TECEflex

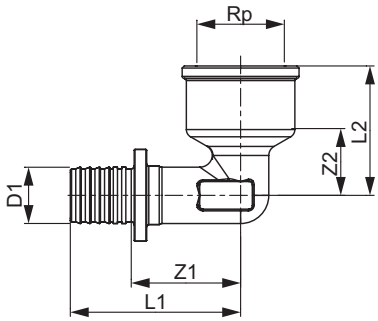

	Кремнистая бронза					Стандартная латунь				
Размеры	**арт.**	**Z 1**	**Z 2**	**L 1**	**L 2**	**арт.**	**Z 1**	**Z 2**	**L 1**	**L 2**
16 x Rp 1/2"	708101	26	16	41	31	768016	26	16	41	31
20 x Rp 1/2"	708102	26	18	43	33	768020	26	18	43	33
20 x Rp 3/4"	708103	29	23	46	40	768002	29	23	46	40
25 x Rp 3/4"	708104	31	24	54	40	768025	31	24	54	40
32 x Rp 1"	708105	36	25	67	45	768032	36	25	67	45
40 x Rp 1 1/2"	708106	45	29	78	50	--	--	--	--	--
50 x Rp 1 1/2"	708107	46	31	84	52	--	--	--	--	--

TECEflex – Чертежи

Уголок соединительный с ниппелем TECEflex

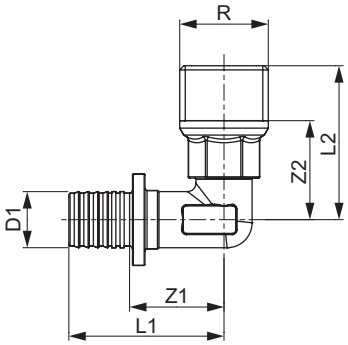

	Кремнистая бронза					Стандартная латунь				
Размеры	арт.	Z 1	Z 2	L 1	L 2	арт.	Z 1	Z 2	L 1	L 2
16 x R 1/2"	707801	23	24	37	37	767516	23	24	37	37
20 x R 1/2"	707802	23	26	40	39	767520	23	26	40	39
20 x R 3/4"	707803	25	26	42	40	767501	25	26	42	40
25 x R 1"	707805	31	43	55	60	767526	31	43	55	60
25 x R 3/4"	707804	27	30	51	45	767525	27	30	51	45
32 x R 1"	707806	32	39	63	56	767532	32	39	63	56

Тройник TECEflex, с внутренней резьбой

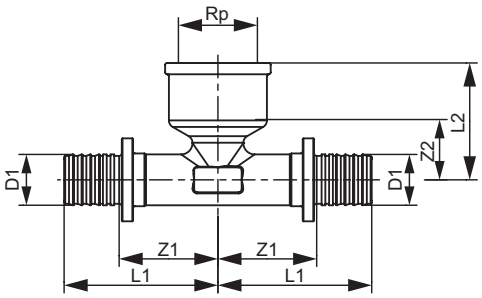

	Кремнистая бронза					Стандартная латунь				
Размеры	арт.	Z 1	Z 2	L 1	L 2	арт.	Z 1	Z 2	L 1	L 2
16 x Rp 1/2" x 16	709801	26	16	41	31	769516	26	16	41	31
20 x Rp 1/2" x 20	709802	26	18	43	33	769520	26	18	43	33
25 x Rp 1/2" x 25	709803	28	10	51	25	769522	28	10	51	25
25 x Rp 3/4" x 25	709804	31	23	54	40	769525	31	23	54	40
32 x Rp 1/2" x 32	-	-	-	-	-	769527	29	7	60	22
32 x Rp 1" x 32	709805	35	26	66	45	769532	35	26	66	45
40 x Rp 1/2" x 40	-	-	-	-	-	769534	30	10	64	26
40 x Rp 1" x 40	709806	37	28	70	48	769540	37	28	70	48
40 x Rp 3/4" x 40	709809	33	15	67	30	-	-	-	-	-
50 x Rp 1 1/4" x 50	709807	43	33	82	55	-	-	-	-	-
50 x Rp 3/4" x 50	709810	34	19	73	35	-	-	-	-	-
63 x Rp 1 1/2" x 63	709808	53	31	99	52	-	-	-	-	-
63 x Rp 3/4" x 63	709811	53	30	99	43	-	-	-	-	-

Тройник TECEflex

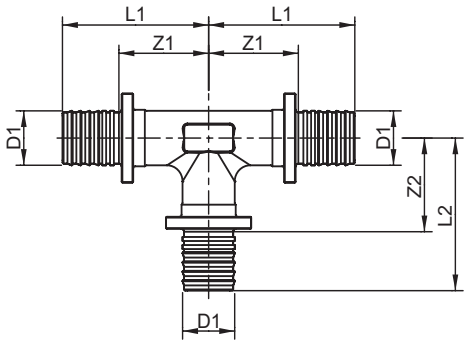

	Кремнистая бронза					Стандартная латунь				
Размеры	**арт.**	**Z 1**	**Z 2**	**L 1**	**L 2**	**арт.**	**Z 1**	**Z 2**	**L 1**	**L 2**
16 x 16 x 16	710116	23	23	38	38	760016	23	23	38	38
20 x 20 x 20	710120	25	25	42	42	760020	25	25	42	42
25 x 25 x 25	710125	30	30	54	54	760025	30	30	54	54
32 x 32 x 32	710132	35	35	66	66	760032	35	35	66	66
40 x 40 x 40	710140	39	39	73	73	760040	39	39	73	73
50 x 50 x 50	710150	45	45	84	84	-	-	-	-	-
63 x 63 x 63	710163	54	54	99	99	-	-	-	-	-

TECEflex – Чертежи

Тройник редукционный TECEflex

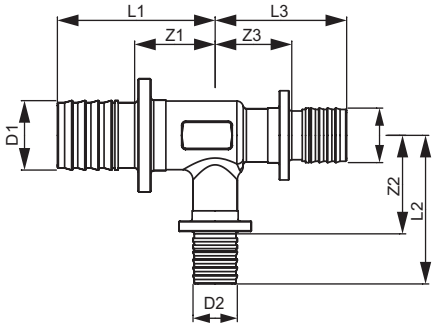

	Кремнистая бронза							Стандартная латунь						
Размеры	**арт.**	**Z1**	**Z2**	**Z3**	**L1**	**L2**	**L3**	**арт.**	**L1**	**Z 2**	**Z3**	**L1**	**L2**	**L3**
16 x 20 x 16	710601	25	23	25	40	40	40	760504	25	23	25	40	40	40
20 x 16 x 16	710602	23	25	23	40	40	38	760508	23	25	23	40	40	38
20 x 16 x 20	710603	23	25	23	40	40	40	760509	23	25	23	40	40	40
20 x 20 x 16	710604	25	25	25	42	42	40	760511	25	25	25	42	42	40
20 x 25 x 20	710609	29	27	29	46	50	46	760521	29	27	29	46	50	46
25 x 16 x 16	-	-	-	-	-	-	-	760516	25	29	23	48	43	38
25 x 16 x 20	710605	25	29	23	48	43	40	760544	25	29	23	48	43	40
25 x 16 x 25	710606	25	29	29	48	43	48	760514	25	29	29	48	43	48
25 x 20 x 20	710607	27	29	25	50	46	42	760522	27	29	25	50	46	42
25 x 20 x 25	710608	27	29	27	50	46	50	760515	27	29	27	50	46	50
25 x 25 x 16	-	-	-	-	-	-	-	760527	29	29	28	54	54	43
25 x 25 x 20	-	-	-	-	-	-	-	760528	-	-	-	-	-	-
25 x 32 x 25	-	-	-	-	-	-	-	760517	34	31	34	57	62	57
32 x 16 x 32	710610	26	32	26	57	47	57	760537	26	32	26	57	47	57
32 x 20 x 25	-	-	-	-	-	-	-	760518	28	32	27	59	49	50
32 x 20 x 32	710611	28	32	28	59	49	59	760519	28	32	28	59	49	59
32 x 25 x 25	710613	31	34	32	62	57	56	760520	31	34	30	62	57	54
32 x 25 x 32	710612	31	34	31	62	57	62	760523	31	34	31	62	57	62
32 x 32 x 20	-	-	-	-	-	-	-	760529	34	34	32	66	66	49
40 x 20 x 40	710614	29	35	29	63	52	63	760536	29	35	29	63	52	63
40 x 25 x 32	-	-	-	-	-	-	-	760543	33	37	31	66	60	62
40 x 25 x 40	710615	33	37	33	66	60	66	760533	33	37	33	66	60	66
40 x 32 x 32	710617	36	38	33	70	69	66	760525	36	38	33	70	69	66
40 x 32 x 40	710616	36	38	36	70	69	70	760524	36	38	36	70	69	70
50 x 20 x 50	710618	30	40	30	69	57	69	-	-	-	-	-	-	-
50 x 25 x 50	710619	34	42	34	72	65	72	760534	34	42	34	72	65	72
50 x 32 x 50	710620	37	43	37	76	74	76	760526	37	43	37	76	74	76
50 x 40 x 50	710621	40	44	40	79	78	79	-	-	-	-	-	-	-
63 x 32 x 63	710622	53	51	53	99	82	99	-	-	-	-	-	-	-
63 x 50 x 63	710623	53	53	53	99	92	99	-	-	-	-	-	-	-

Соединение прямое с накидной гайкой TECEflex

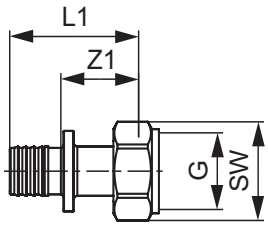

	Кремнистая бронза					Стандартная латунь				
Размеры	арт.	Z1	L1	G	SW	арт.	Z1	L1	G	SW
16 x 1/2"	717601	22	37	1/2"	24	767578	22	37	1/2"	24
16 x 3/4"	717602	19	34	3/4"	29	767570	19	34	3/4"	29
16 x 3/8"	--	--	--	--	--	767579	22	37	3/8"	19
20 x 1/2"	--	--	--	--	--	767575	22	39	1/2"	24
20 x 1"	717604	20	37	1"	37	767576	20	37	1"	37
20 x 3/4"	717603	23	40	3/4"	29	767572	23	40	3/4"	29
25 x 1"	717605	29	53	1"	37	767574	29	53	1"	37
25 x 1 1/4"	717606	20	44	1 1/4"	46	--	--	--	--	--
25 x 3/4"	--	--	--	--	--	767573	23	48	3/4"	29
32 x 1"	--	--	--	--	--	767581	29	61	1"	37
32 x 1 1/2"	717608	22	53	1 1/2"	52	--	--	--	--	--
32 x 1 1/4"	717607	31	62	1 1/4"	46	--	--	--	--	--

Соединение угловое с накидной гайкой TECEflex, стандартная латунь

Размеры	арт.	Z 1	Z2	L1	L2	G	SW
16 x 1/2"	767590	23	26	38	31	1/2"	24
20 x 1/2"	767591	23	28	41	33	1/2"	24
25 x 3/4"	767592	27	30	51	35	3/4"	29

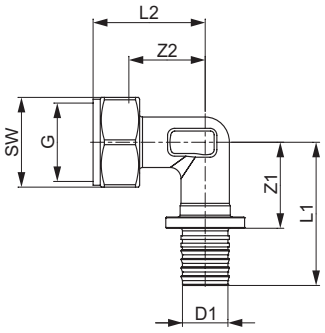

Быстросъемное соединение TECEflex, прямое, кремнистая бронза

Размеры	арт.	Z 1	L1	G
16 x 1/2"	708630	22	36	1/2"

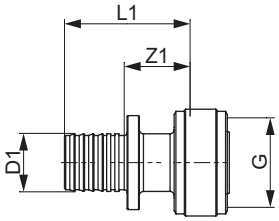

TECEflex – Чертежи

Быстросъемное соединение TECEflex, угловое, кремнистая бронза

Размеры	арт.	Z1	Z2	L1	G
16 x 1/2"	708631	24	25	40	1/2"

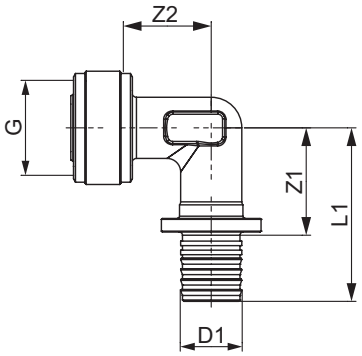

Быстросъемное соединение TECEflex, тройник, кремнистая бронза

Размеры	арт.	Z1	Z2	Z3	L1	L2	G
16 x 16 x 1/2"	708632	23	25	25	38	40	1/2"

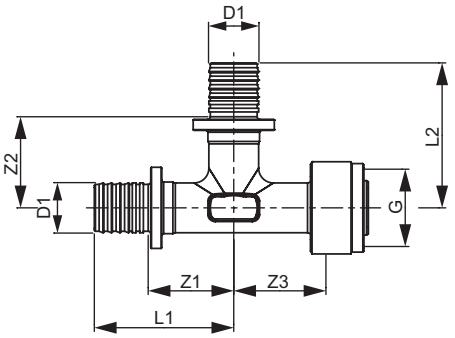

Быстросъемное соединение TECEflex, тройник, кремнистая бронза

Размеры	арт.	Z1	Z2	L1	G
16 x 1/2" x 16	708633	23	26	38	1/2"

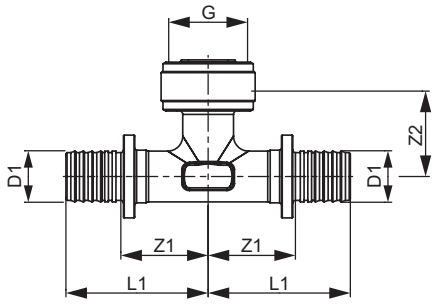

Заглушка TECEflex

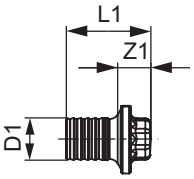

Стандартная латунь

Размеры	арт.	Z1	L1
16	765116	9	23
20	765120	9	26

Уголок с настенным креплением TECEflex

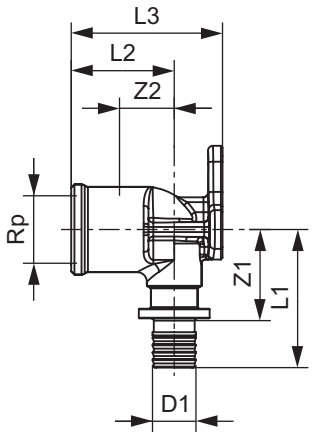

	Кремнистая бронза						Стандартная латунь					
Размеры	**арт.**	**Z1**	**Z2**	**L1**	**L2**	**L3**	**арт.**	**Z1**	**Z2**	**L1**	**L2**	**L3**
16 x Rp 1/2"	708610	26	12	41	27	42	768516	26	12	41	27	42
20 x Rp 1/2"	708611	26	12	43	27	42	768520	26	12	43	27	42
20 x Rp 3/4"	708612	29	15	46	31	46	768525	29	15	46	31	46
25 x Rp 3/4"	708613	31	11	54	28	46	768526	31	11	54	28	46

Уголок с настенным креплением TECEflex, длина 54 мм, стандартная латунь

Размеры	**арт.**	**Z1**	**Z2**	**L1**	**L2**	**L3**
16 x Rp 1/2"	768503	25	25	41	39	54

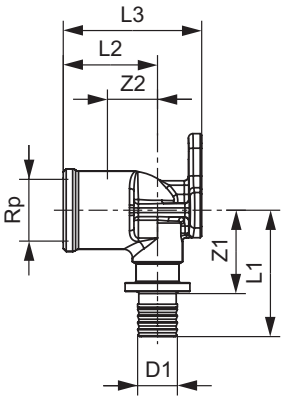

TECEflex – Чертежи

Уголок с настенным креплением TECEflex удлиненный

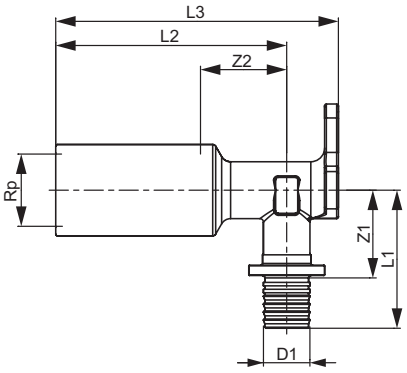

	Кремнистая бронза						Стандартная латунь					
Размеры	арт.	Z1	Z2	L1	L2	L3	арт.	Z1	Z2	L1	L2	L3
16 x Rp 1/2"	708614	25	25	40	67	82	768502	25	25	40	67	82

Тройник угловой с настенным креплением, удлиненный, кремнистая бронза

Размеры	арт.	Z1	Z2	L1	L2	L3
16 x Rp 1/2" x 16	708628	32	23	48	38	54

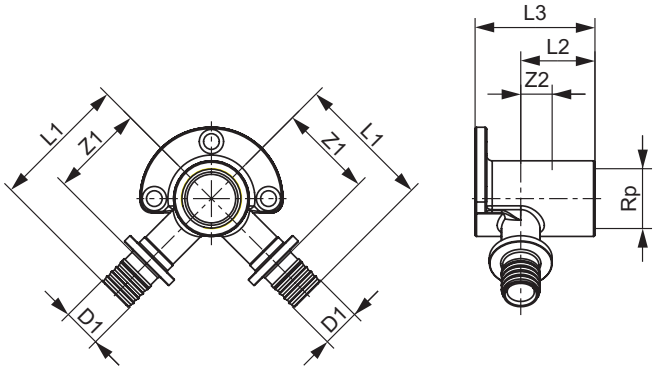

Тройник угловой с настенным креплением TECEflex, закругленный, с низким падением давления, кремнистая бронза

Размеры	арт.	Z1	Z2	L1	L2	L3	L4
16 x Rp 1/2" x 16	708625	37	12	51	27	42	45
20 x Rp 1/2" x 20	708626	26	11	53	26	42	45

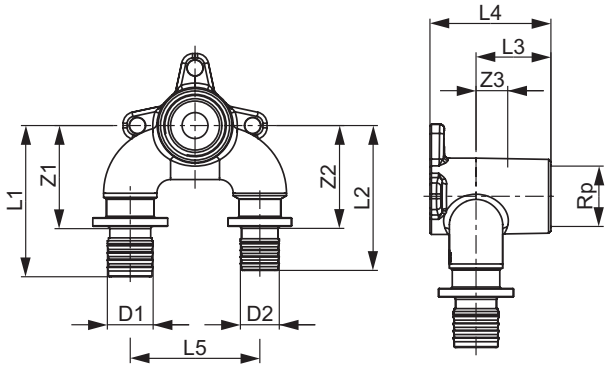

Тройник угловой редукционный с настенным креплением TECEflex, закругленный, с низким падением давления, кремнистая бронза

Размеры	арт.	Z1	Z2	Z3	L1	L2	L3	L4	L5
16 x Rp 1/2" x 16	708606	36	36	11	50	53	26	42	45
20 x Rp 1/2" x 20	708607	36	36	11	53	50	26	42	45

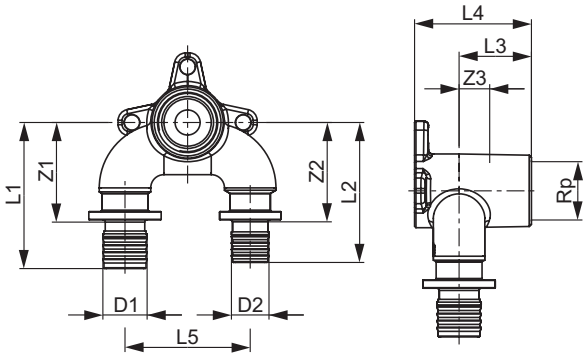

Двойное соединение TECEflex, с низким падением давления, кремнистая бронза

Размеры	арт.	Z1	Z2	L1	L2	L3
16 x Rp 1/2" x 16	708608	29	31	43	44	50

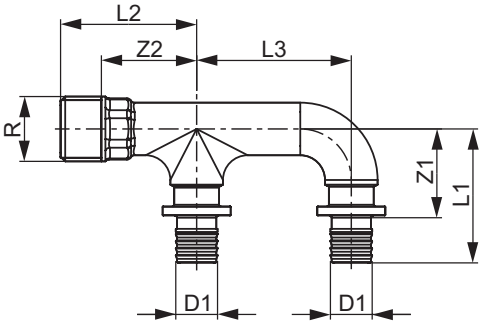

Двойное присоединение фланцевое TECEflex с зажимным кольцом, кремнистая бронза

Размеры	арт.	Z1	Z2	L1	L3	L2
16 x Rp 1/2"	708705	23	33	41	18-25	57

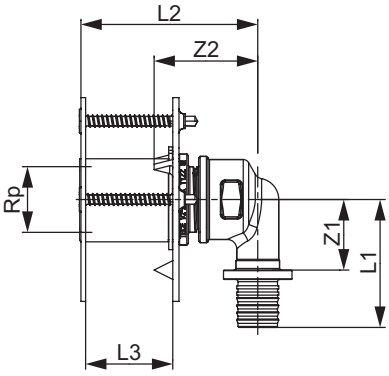

Адаптер TECEflex на стальные или медные трубы, пресс/пайка, кремнистая бронза

Размеры	арт.	Z1	L1	L2
16 x 15 мм Cu	716316	10	50	25
20 x 18 мм Cu	716320	10	52	25
20 x 22 мм Cu	716321	10	52	25
25 x 22 мм Cu	716325	12	60	25
32 x 28 мм Cu	716332	13	69	25

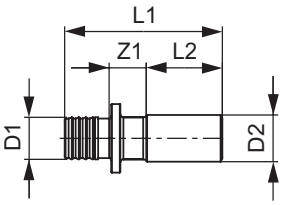

TECEflex – Чертежи

Адаптер TECEflex на медные трубы, пайка, стандартная латунь

Размеры	арт.	Z1	L1
16 x 15/18 мм Cu	713916	15	42
20 x 18/22 мм Cu	713920	13	45
25 x 22/28 мм Cu	713925	18	60
32 x 28/32 мм Cu	713932	18	72

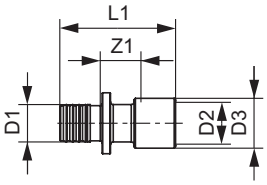

Адаптер с системы TECEflex на медную трубу, пайка

Размеры	арт.	Z1	L1
16 x 15/18 мм Cu	713816	162	177

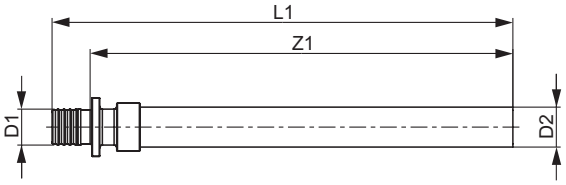

Адаптер TECEflex из стандартной латуни для TECO FASTEC

Размеры	арт.	Z1	L1
16	716350	10	40
20	716351	10	42
25	716352	10	50

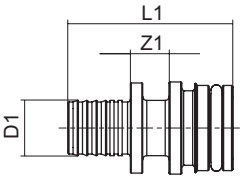

Монтажный комплект TECEflex с настенными уголками из бронзы/кремнистой бронзы, шумопоглощающими элементами и держателем для фанового отвода

Размеры	арт.	L1	L2	L3	L4
16 x Rp 1/2"	720565	80	308	144	54

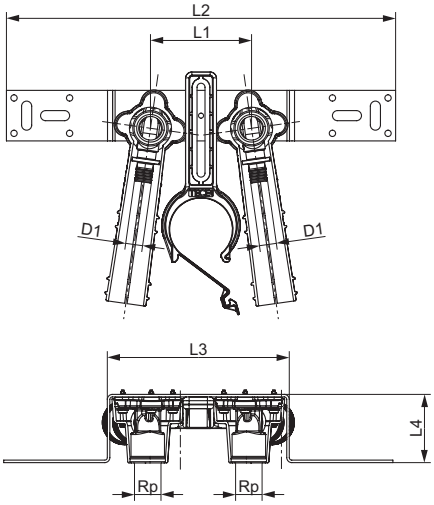

Монтажный комплект TECEflex с настенными уголками из стандартной латуни, усиленной монтажной пластиной и звукоизолирующими прокладками

Размеры	арт.	L1	L2	L3	L4
16 x Rp 1/2"	721009	150	417	263	43

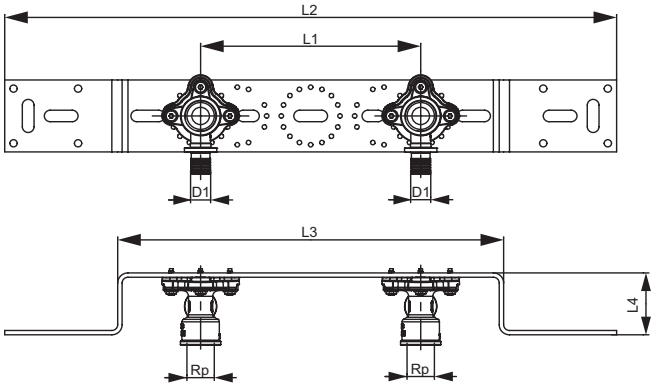

Монтажный комплект TECEflex с настенными уголками из стандартной латуни

Размеры	арт.	L1	L2	L3	L4
16 x Rp 1/2"	765130	150	390	230	54

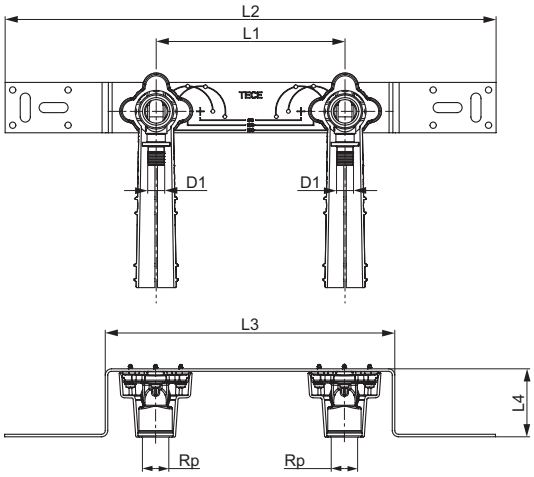

Монтажный комплект TECEflex с настенными уголками из бронзы/кремнистой бронзы

Размеры	арт.	L1	L2	L3	L4
16 x Rp 1/2"	720550	150	205	91	40

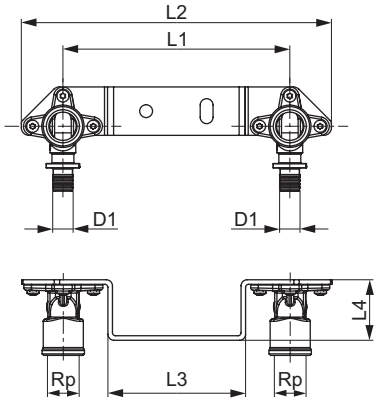

Монтажная заглушка TECE Seal System с клапаном заполнения и опорожнения, в комплекте с гидроизоляционной муфтой

Размеры	арт.	Z1	L1	G	SW
1/2"	704809	138	174	1/2"	27

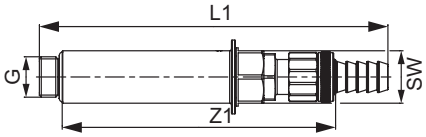

Монтажная пластина TECE из оцинкованной стали для настенного уголка

арт.	L1	L2	L3	L4
720527	40	150	70	47

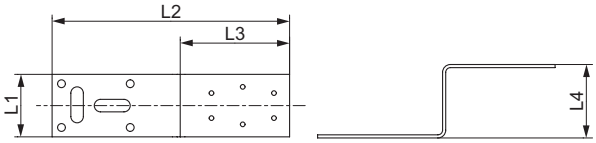

Монтажная пластина TECE из оцинкованной стали для двух настенных уголков

арт.	L1	L2	L3	L4
720528	40	390	230	54

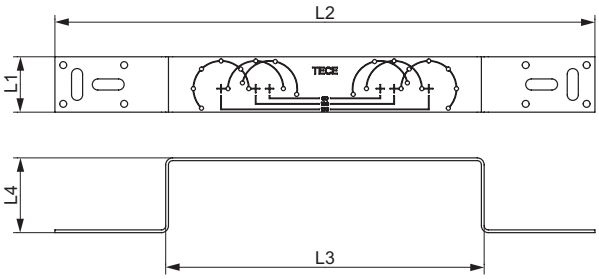

TECEflex – Чертежи

Усиленная монтажная пластина TECE из оцинкованной стали для трех настенных уголков

арт.	L1	L2	L3	L4
721005	50	417	263	43

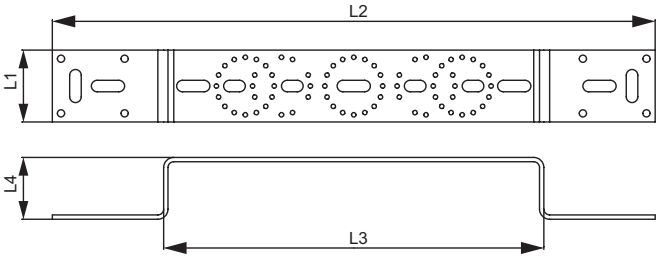

Саморез TECE для настенных уголков

Размеры	арт.	L1
3,5 x 16 мм	720524	16

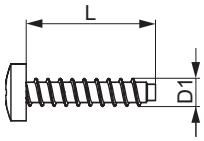

Монтажная трубка TECEflex для подключения радиаторов конечная, 15 мм, медная никелированная

Размеры	арт.	Z1	L1	L2
16 x 15 мм Cu	714016	73	88	289
16 x 15 мм Cu	714027	73	88	759
16 x 15 мм Cu	714516	73	88	1089
20 x 15 мм Cu	714020	73	90	289

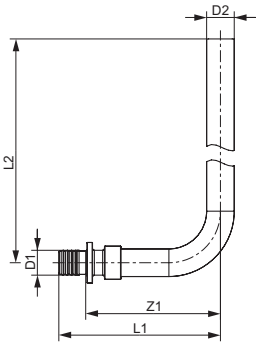

Монтажная трубка TECEflex для подключения радиаторов проходная, 15 мм, медная никелированная

Размеры	арт.	Z1	L1	L2
16 x 15 мм Cu	715016	40	69	289
16 x 15 мм Cu	715224	39	69	759
20 x 15 мм Cu	715020	40	74	290
20 x 15 мм Cu	715225	39	74	760
25 x 15 мм Cu	715222	41	90	292
25 x 15 мм Cu	715226	41	90	762

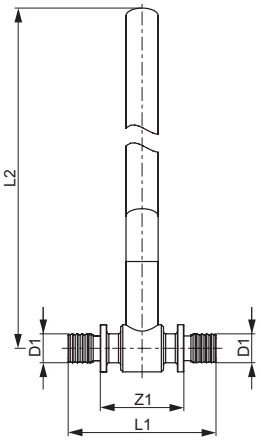

Монтажный узел TECEflex для подключения радиаторов, напольный, никелированный

Размеры	арт.	Z1	L1	L2	L3	L4
16 x 15 мм Cu	714901	20	35	50	333	120

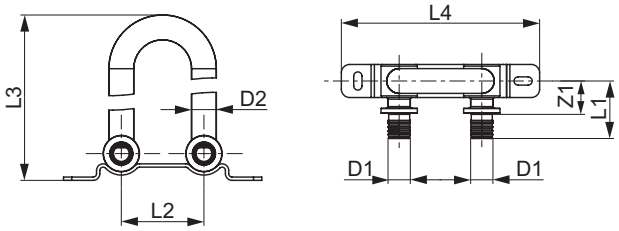

Монтажный узел TECEflex для подключения радиаторов, настенный, никелированный

Размеры	арт.	Z1	L1	L2	L3	L4
16 x 15 мм Cu	714905	20	35	50	225	240

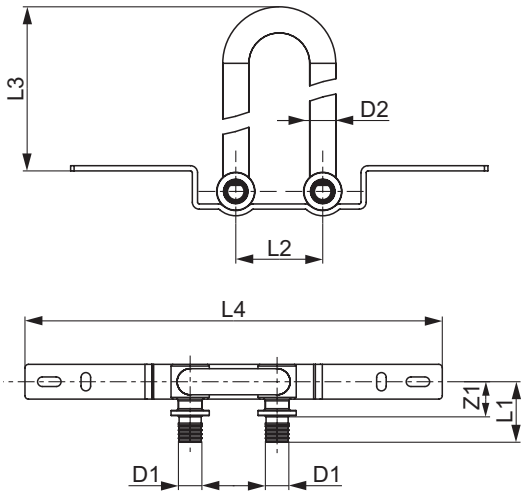

TECEflex – Чертежи

Угловые патрубки TECE с вентилями для плинтусной разводки

Размеры	арт.	L1	L2
15 мм Cu	730010	95	120

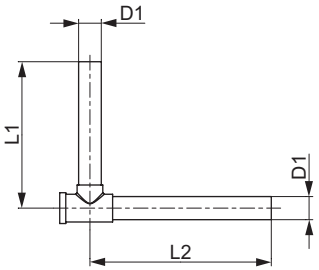

Угловые патрубки TECE для плинтусной разводки

Размеры	арт.	L1	L2
15 мм Cu	730025	155	75

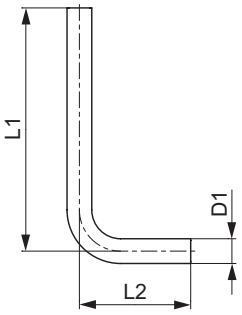

Соединение концевое TECE для угловых патрубков 1/2"

Размеры	арт.	G	SW
15 мм x R 1/2"	717501	1/2"	22

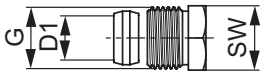

Монтажный узел TECEflex для подключения компактных радиаторов со встроенным вентилем, настенный

Размеры	арт.	L1	L2	L3	L4
16	714907	50	500	210	165

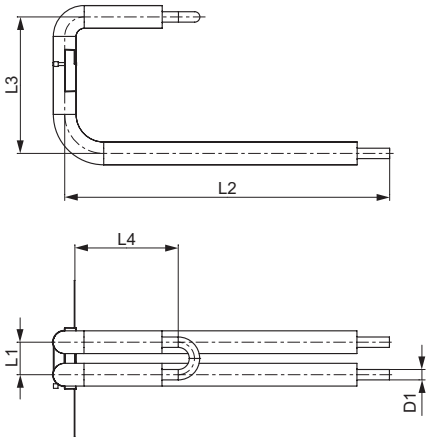

Двойной тройник TECEflex

Размеры	арт.	Z1	Z2	L1	L2	L3	L4
16 x 16 x 16	718501	84	46	114	76	38	38
20 x 16 x 16	718502	86	49	116	80	40	38
20 x 16 x 20	718503	86	49	119	82	40	38

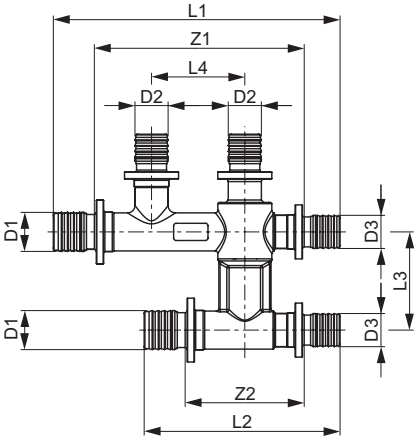

Защитный короб TECEflex из PS для двойного тройника

Размеры	арт.	L1	L2	L3
16–20	718020	102	124	36

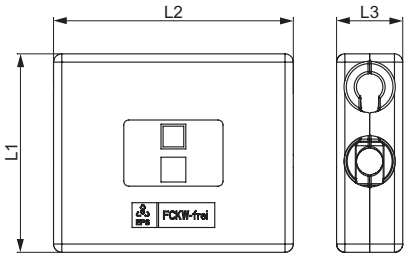

TECEflex – Чертежи

Запорно-присоединительный узел TECE для нижнего подключения радиаторов, проходной

Размеры	арт.	L1	G
3/4" EC x 3/4" EC	8740435	50	3/4"

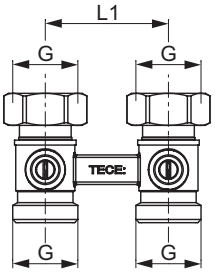

Запорно-присоединительный узел TECE для нижнего подключения радиаторов, угловой

Размеры	арт.	L1	G
3/4" EC x 3/4" EC	8740436	50	3/4"

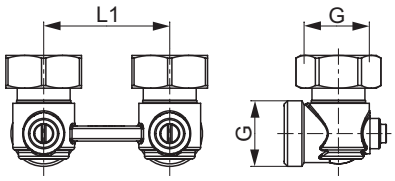

Запорно-присоединительный узел TECE для нижнего подключения радиаторов 1/2" MT, проходной

Размеры	арт.	L1	G
3/4" EC x R 1/2"	8740437	50	3/4"

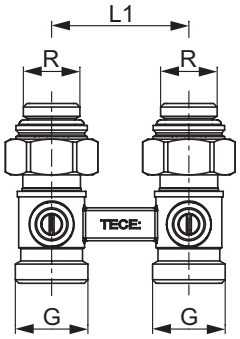

Запорно-присоединительный узел TECE для нижнего подключения радиаторов 1/2" MT, угловой

Размеры	арт.	L1	G
3/4" EC x R 1/2"	8740438	50	3/4"

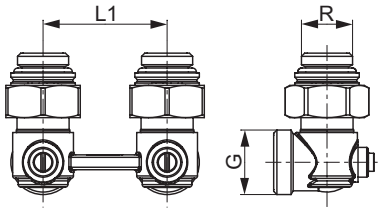

Монтажный набор TECEflex для подключения радиаторов к плинтусной разводке

Размеры	арт.	Z1	Z2	L1	L2	L3	L4
16 x 16 x 15 мм Cu	730110	90	227	120	257	105	70
20 x 20 x 15 мм Cu	730115	91	227	124	261	105	70
20 x 16 x 15 мм Cu	730120	91	228	122	259	105	70
16 x 20 x 15 мм Cu	730125	91	228	122	259	105	70
16 x заглушка x 15 мм, Cu	730130	--	--	97	234	105	70
Заглушка x 16 x 15 мм, Cu	730135	--	--	97	234	105	70

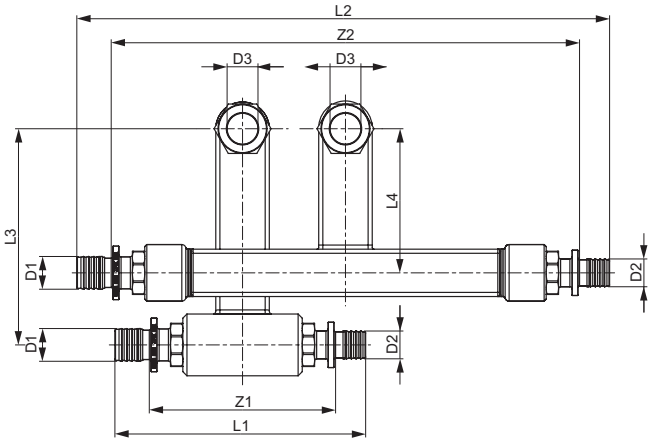

Концовка разборная TECEflex для цельнопластиковых труб

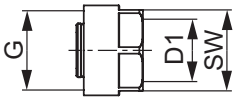

Размеры	арт.	G	SW
16	713516	3/4"	27
20	713020	3/4"	27

Концовка разборная TECEflex для многослойных композитных труб TECEflex

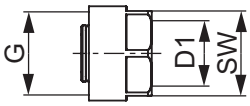

Размеры	арт.	G	SW
16	713316	3/4"	27
20	713320	3/4"	27

Концовка разборная (Евроконус) TECE для присоединения медных трубок

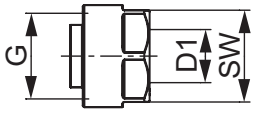

Размеры	арт.	G	SW
3/4" для медной трубы 15 x 1трубы 15 x 1	8740439	3/4"	27

Соединение прямое с внутренней резьбой 3/4" (Евроконус) с пресс-соединением TECEflex из латуни, никелированное

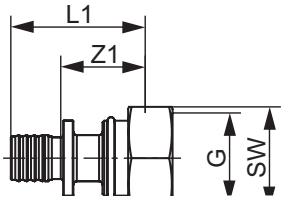

Размеры	арт.	Z1	L1	G	SW
16	7136161	25	39	3/4"	30
20	7136201	23	40	3/4"	30

Соединение прямое TECEflex с накидной гайкой Евроконус 3/4" с пресс-соединением TECEflex, стандартная латунь

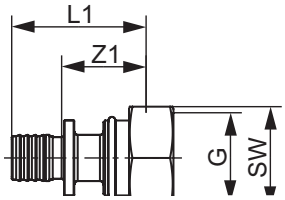

Размеры	арт.	Z1	L1	G	SW
16	763616	25	39	3/4"	30
20	763620	26	43	3/4"	30

TECEflex – Чертежи

Шаровой кран TECEflex с рукояткой

Размеры	арт.	Z1	L1	L2
16 x 16	751016	25	39	104
20 x 20	751020	26	43	104

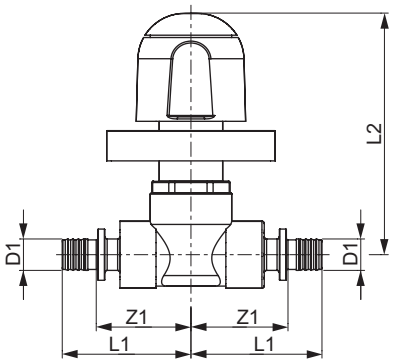

Концовка разборная TECEflex для цельнопластиковых труб

Размеры	арт.	Z1	L1	L2
16 x 16	751116	28	42	76
20 x 20	751120	28	46	76

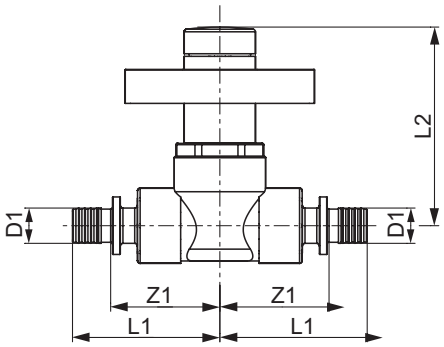

Коллектор TECEflex из кремнистой бронзы

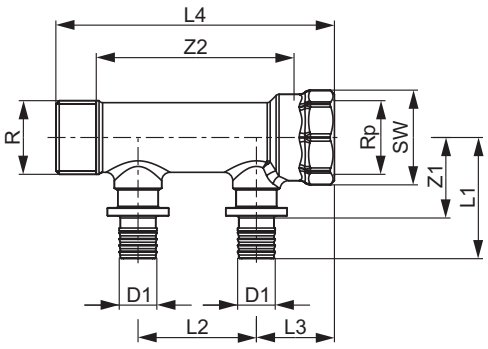

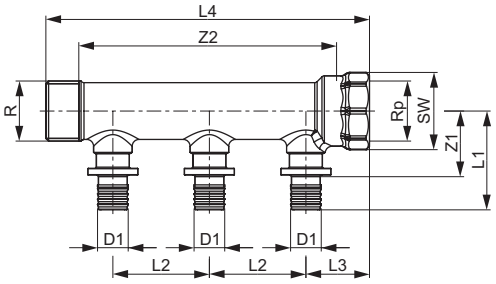

Размеры	арт.	Z1	Z2	L1	L2	L3	L4	SW
R 3/4" x Rp 3/4" x 16 2 контура	712201	29	71	44	43	28	100	32
R 3/4" x Rp 3/4" x 16 3 контура	712202	29	114	44	43	28	143	32

Коллектор TECEflex из стандартной латуни

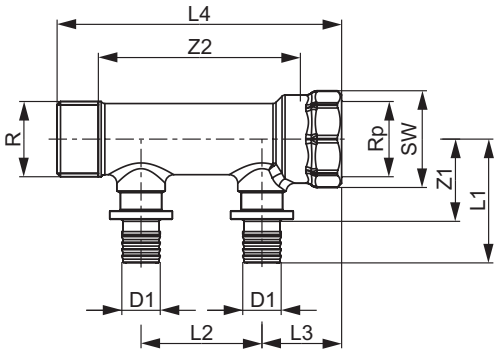

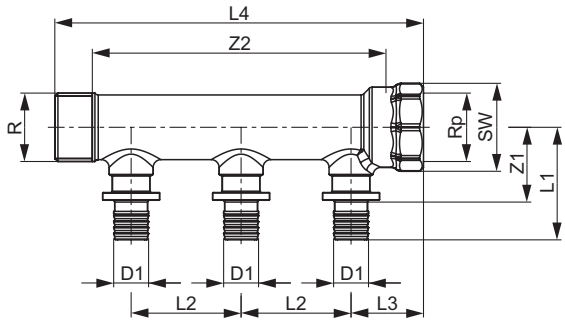

Размеры	арт.	Z1	Z2	L1	L2	L3	L4	SW
R 3/4" x Rp 3/4" x 16 2 контура	762201	29	71	44	43	28	100	32
R 3/4" x Rp 3/4" x 16 x 16 3 контура	762202	29	114	44	43	28	143	32

Коллектор универсальный TECE с запорными вентилями, стандартная латунь

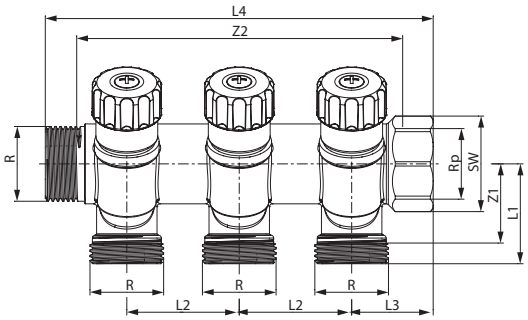

Размеры	арт.	Z1	Z2	L1	L2	L3	L4	SW
3/4" x 3/4" Евроконус 2 контура	8730006	28	73	35	40	29	98	32
3/4" x 3/4" Евроконус 3 контура	8730007	28	113	35	40	29	138	32
1" x 3/4" Евроконус 2 контура	8730010	28	71	35	40	28	96	38
1" x 3/4" Евроконус 3 контура	8730011	28	111	35	40	28	136	38
1" x 3/4" Евроконус 4 контура	8730040	28	151	35	40	28	176	38

TECE
TECE

Системы трубопроводов

TECEfloor
СИСТЕМА ПОВЕРХНОСТНОГО ОТОПЛЕНИЯ

АССОРТИМЕНТ И ЦЕНЫ 01/2026

TECE

	Страница
Трубы	72
Адаптеры	73
Крепежные элементы	76
Коллекторы	81
Управление	87
Аксессуары	91

Труба для поверхностного отопления TECEfloor SLQ PE-RT 5S

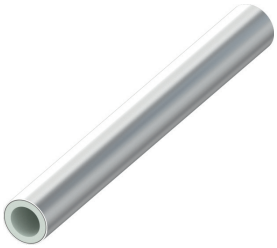

Пятислойная труба для поверхностного отопления, соответствующая EN ISO 21003 и выполненная из высокоплотного полиэтилена высокой гибкости и термостойкости (PE-RT тип 2). Непроницаемость к кислороду благодаря соэкструдированному покрытию EVOH, соответствующему DIN 4726; область применения Тмакс. 90 °C, 6 бар. Подходит для особо жестких условий монтажа благодаря 5-слойной технологии, контролю качества SLQ и испытаниям на совместимость. DIN CERTCO 3V423 MVR (P)

Классификация в соответствии с EN ISO 22391-2:
Класс эксплуатации 4 и 5: 6 бар, Тмакс. 90 °C.

Размеры	арт.	K 1	K 2	K 3	€/м
16 x 2 мм	77111630	300 м	1200 м	2400 м	**3,19**
16 x 2 мм	77111660	600 м	1200 м	2400 м	**3,19**
20 x 2,25 мм	77112030	300 м	900 м	1800 м	**3,67**
20 x 2,25 мм	77112060	600 м	2400 м	-	**3,67**
25 x 2,5 мм	77112540	400 м	2000 м	-	**5,88**

Труба для поверхностного отопления TECEfloor SLQ PE-RT/Al/PE-RT

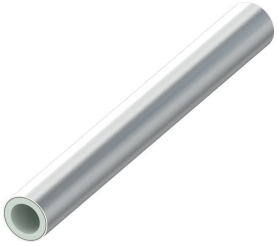

Алюминиево-пластиковые композитные трубы для поверхностного отопления, изготовленные в соответствии с DIN 16836. Специально разработаны для систем поверхностного отопления с мягким алюминиевым слоем. Обладают хорошей гибкостью для укладывания, но при этом сохраняют достаточную стабильность по размерам. Идеально подходят для сухого монтажа, штампованных листов, решетчатых матов, направляющих для фиксации трубы и настенного отопления.
100 % непроницаемость для диффузии кислорода благодаря стыковому сварному соединению алюминиевого слоя.
DIN CERTCO 3V377 MVR (M)

Классификация в соответствии с EN ISO 21003:
Класс эксплуатации 4: 6 бар, Тмакс. 70 °C.

Размеры	арт.	K 1	K 2	K 3	€/м
16 x 2 мм	77151612	120 м	1200 м	2400 м	**4,62**
16 x 2 мм	77151630	300 м	1500 м	3000 м	**4,62**
16 x 2 мм	77151660	600 м	1200 м	2400 м	**4,62**

Труба для поверхностного отопления TECEfloor SLQ PE-Xa 5S

Пятислойная труба для поверхностного отопления, соответствующая DIN 16892/16893, изготовлена из сшитого полиэтилена высокой плотности PE-Xa. Качество SLQ проверено и протестировано на совместимость и кислородонепроницаемость согласно DIN 4726.

Классификация в соответствии с EN ISO 15875-2:
Класс эксплуатации 4 и 5: 6 бар, Тмакс. 90 °C.

Размеры	арт.	K 1	K 2	K 3	€/м
16 x 2 мм	77171630	300 м	2400 м	2400 м	**4,04**
16 x 2 мм	77171660	600 м	2400 м	3000 м	**4,04**
20 x 2 мм	77172060	600 м	2400 м	2400 м	**5,09**

Концовка разборная SLQ TECEfloor Евроконус

Концовка разборная с заданным ограничительным упором для предотвращения чрезмерной затяжки, пластиковым обжимным кольцом для защиты поверхности трубы от царапин и задиров, Евроконус совместим с коллектором отопительного контура SLQ, уплотнительным кольцом и обжимным кольцом, подключаемым к трубам поверхностного отопления SLQ, никелированной гайкой Rp 3/4" и Евроконусом с маркировкой идентификатора системы и размеров.
Контроль качества в соответствии с SLQ, гарантированная совместимость с компонентами труб TECEfloor, сертифицированных согласно DIN CERTCO: 3V423 MVR (P)/3V355 PE-Xc/3V377 MVR (M).

Подходит для:
PE-RT 5S
PE-RT/Al/PE-RT
PE-Xa 5S

Подходит для всех труб поверхностного отопления TECEfloor. Для монтажа труб с данным соединением необходимо предварительно откалибровать трубу при помощи инструмента арт. 77920001.

Размеры	арт.	K 1	K 2	€/шт.
16 x 2	77211600	10 шт.	200 шт.	**7,81**
20 x 2,0/2,25	77212000	10 шт.	200 шт.	**7,81**

Разветвитель контуров TECEfloor 3/4" Евроконус

Разветвитель контуров 3/4" Евроконус, для подключения двух о динаковых контуров с максимальным расходом 2 л/мин к отводу коллектора отопительного контура.

арт.	K 1	K 2	€/шт.
77220035	1 шт.	50 шт.	**33,70**

Универсальный ниппель SLQ TECEfloor 3/4" Евроконус

Универсальный ниппель 3/4" Евроконус, с двойным соединением, никелированный, совместим со всеми разборными концовками 3/4" Евроконус.
Контроль качества в соответствии с SLQ, гарантированная совместимость.

Размеры	арт.	K 1	K 2	€/шт.
3/4" EC x 3/4" EC	77220034	10 шт.	100 шт.	**7,12**

Ниппель TECE редукционный 1/2" x 3/4" EC

Никелированный ниппель редукционный 1/2" x 3/4" Евроконус для подключения к радиаторам.

Размеры	арт.	K 1	K 2	€/шт.
1/2" x 3/4" EC	8740440	10 шт.	100 шт.	**8,19**

Соединение труба-труба SLQ TECEfloor, аксиальная запрессовка, для цельнопластиковых труб

Соединение труба-труба PPSU, аксиальная запрессовка, для соединения цельнопластиковых труб SLQ PE-RT Тип 2 и SLQ PE-Xa 5S без применения уплотнительного кольца, не подходит для композитных труб PE-RT/Al/PE-RT, обеспечивает низкое падение давления благодаря технологии расширения. Контроль качества в соответствии с SLQ, гарантированная совместимость с компонентами труб TECEfloor, сертифицированных согласно DIN CERTCO: 3V353 PE-RT / 3V355 PE-Xc / 3V373 MVR.

Подходит для:
PE-RT 5S
PE-Xa 5S

Размеры	Расширительные головки	Насадки для запрессовки	арт.	К 1	К 2	К 3	€/шт.
16 x 16	16	16	77220016	1 шт.	10 шт.	100 шт.	**14,20**
20 x 20	20 L	20	77220020	1 шт.	10 шт.	100 шт.	**33,70**
25 x 25	25 L	25	77220025	1 шт.	10 шт.	100 шт.	**62,00**

Для диаметра 16 испо льзуйте расширительную головку TECEflex, для диаметров 20 и 25 используйте расширительные головки SLQ (77922000 и 77922500 соо тветственно)!

Соединение труба-труба TECEfloor, аксиальная запрессовка, для трубы поверхностного отопления SLQ PE-RT/Al/PE-RT

Соединение труба-труба, PPSU, аксиальная запрессовка, предназначено для соединения труб поверхностного отопления SLQ PE-RT/Al/PE-RT, для соединения без применения уплотнительного кольца, обеспечивает низкое падение давления благодаря технологии расширения. Контроль качества в соответствии с SLQ, гарантированная совместимость. Для монтажа комплекта, состоящего из соединения PPSU и специально подогнанной пресс-втулки, используется инструмент TECEflex диаметром 16.

Подходит для:
PE-RT/Al/PE-RT

Размеры	арт.	К 1	К 2	К 3	€/шт.
16 x 16	77220015	1 шт.	10 шт.	100 шт.	**16,40**

Евроконус TECE с системой push-fit типа TECElogo-Push

Евроконус с системой push-fit для быстрого, легкого соединения без перекручивания труб системы TECEfloor размером 16, типов SLQ PE-RT 5S, SLQ PE-Xa 5S и SLQ Al/PE-RT, к коллектору отопительного контура с помощью соединения 3/4" (Евроконус). Система push-fit основана на инновационной технологии TECElogo-Push. Упрощает сборку и надежно предотвращает напряжение при кручении в зоне соединения. Безопасен и устойчив к изменениям температуры, может быть отсоединен с помощью инструмента TECEfloor/TECElogo. Сертификация по DVGW, контроль качества в соответствии с SLQ, гарантированная совместимость с компонентами труб TECEfloor 3V423 MVR (P), 3V377 MVR (M) и сертификация по DIN CERTCO.

Для монтажа труб с данным соединением необходимо предварительно откалибровать трубу при помощи инструмента арт. 77920040.

Подходит для:
PE-RT 5S
PE-RT/Al/PE-RT
PE-Xa 5S

Размеры	арт.	К 1	К 2	€/шт.
16 x 3/4"	77230016	2 шт.	100 шт.	**17,00**

Соединение труба-труба push-fit TECEfloor типа TECElogo-Push

Соединение труба-труба push-fit для быстрого, легкого соединения без перекручивания труб отопления TECEfloor размером 16, типов SLQ PE-RT 5S, SLQ PE-Xa 5S и SLQ Al/PE-RT. Система push-fit основана на инновационной технологии TECElogo-Push. Встроенная функция обжима и устойчивость к изменениям температуры, контроль качества в соответствии с SLQ, гарантированная совместимость с компонентами труб TECEfloor 3V423 MVR (P), 3V377 MVR (M) и сертификация по DIN CERTCO.

Для монтажа труб с данным соединением необходимо предварительно откалибровать трубу при помощи инструмента арт. 77920040.

Подходит для:
PE-RT 5S
PE-RT/Al/PE-RT

Размеры	арт.	K 1	K 2	€/шт.
16 x 16	77230017	1 шт.	80 шт.	**17,30**

Инструмент для монтажа якорных скоб "T8 extra" TECEfloor

Инструмент для монтажа якорных скоб, специально разработанный для расширенных якорных скоб "T8 extra" (8 мм). Точные инструменты отличаются высокой надежностью.
В комплекте со стойкой, рукояткой и смотровым отверстием.

Не подходит для обычных якорных скоб размером 6 мм.

Размеры	арт.	K 1	€/шт.
8 x 40 мм	77610001	1 шт.	**326,00**

Якорные скобы "T8 extra" TECEfloor, для труб диаметрами 14–20 мм

Расширенные якорные скобы с зажимами шириной 8 мм для лучшей фиксации и направления нагревательных труб, особенно для монтажа на полу. Якорные скобы со специальными анкерными зажимами обеспечивают отличное проникновение в фольгу, незначительное повреждение плетеной основы и улучшенный захват с углом поворота (изгиба) 45 °. Оптимально подходят для изоляции EPS (пенополистирол), не подходят для изоляции PUR.

Запрещено использование со стандартными инструментами для крепления!

Якорные скобы	арт.	K 1	K 2	K 3	€/шт.
8 x 40 мм	77610010	200 шт.	4000 шт.	8000 шт.	**0,38**

Якорные скобы TECEfloor, для труб диаметрами 14–20 мм

Якорные скобы 14–20 мм для поверхностного отопления.

Якорные скобы	арт.	K 1	K 2	€/шт.
8 x 40 мм	719507	200 шт.	3200 шт.	**0,21**

Мат для укладки финишного покрытия пола TECEfloor

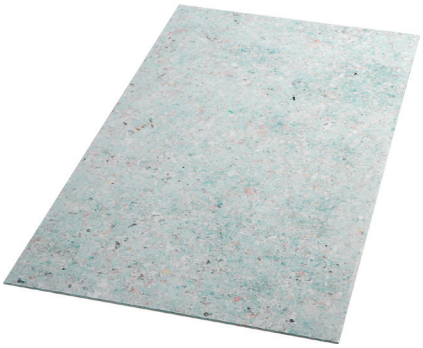

Мат для распределения нагрузки и укладки плитки и ламината в сочетании с универсальной панелью TECEfloor UP 16/12. Полиэфирно-волокнистая плита изготовлена из армированного алюминием полиэфирного волокна и термопластичного связующего; обладает высоким сопротивлением разрыву и прочностью на сжатие. Подвижные нагрузки до 2 кН/м^2, сосредоточенная нагрузка до 2 кН. Удельная теплопроводность: 0,2 Вт/мК
Вес: прибл. 5,2 кг/м^2.

Формат плитки
- Мин. размер 10 x 10 см или 100 см^2
- Макс. размер 80 x 80 см
- Мин. толщина (натуральный камень) 10 мм

Размер соединения
- Мин. 3 мм для плитки размером 30 x 30 см
- Мин. 4 мм для плитки размером до 40 x 40 см
- Мин. 5 мм для плитки размером до 80 x 80 см

Размер поля
- До 60 м^2, соотношение длины/ширны макс. 2:1

Размеры (д x ш x в): 1150 x 600 x 5 (+0,5) мм.

арт.	K 1	K 2	€/шт.
77520018	6,9 м^2	138 м^2	**90,00**

Панель для сухого монтажа TECEfloor TP 30/16

Панель для укладки трубы поверхностного отопления согласно типу конструкции B (укладка трубы в слой изоляции под бетонную стяжку). Допускается применение стандартных элементов как для сухой бетонной стяжки (Knauf, Fermacell, Rigips и т. д.), так и для влажной (цементная стяжка, текучая стяжка). Выполнена из жесткого пенополистирола (EPS), имеет каналы для укладки труб для установки теплопроводящих профилей TECEfloor и труб поверхностного отопления TECEfloor размера 16 x 2 мм.
Допускает укладку трубы одинарным или двойным меандром, не содержит HBCD (гексабромциклодекан).
Материал: пенополистирол (EPS 035 DEO), класс строительного материала — E.
Теплопроводность: 0,035 Вт / мК, R > 0,8 м^{2}K/Вт
Прочность на сжатие: 150 кПа при сж атии на 10 % в соответствии с EN 826.
Шаг укладки: VA 150 , VA 300 (одинарный и двойной меандр).
Размеры (д x ш x в): 1150 x 750 x 30 мм.

Примечание:
Рекомендуется при монтаже панели для сухого монтажа TP 30/16 использовать композитную трубу с алюминием TECEfloor SLQ PE-RT/Al/PE-RT. Также возможно использование пятислойной пластиковой трубы.
Трехслойную пластиковую трубу не рекомендуется использовать вследствие возможного повышенного шума.

арт.	K 1	K 2	€/шт.
77520006	8,625 м^2	60,375 м^2	**97,00**

Теплопроводящий профиль TECEfloor TP 30/16

Теплопроводящий профиль для монтажа на панель сухого монтажа TP 30/16. Для равномерного распределения тепла от трубы отопления по панели для сухой бетонной стяжки. Для установки труб поверхностного отопления TECEfloor 16 x 2 мм. С перфорацией для разделения без инструментов.
Размеры (д x ш x в): 1000 x 132 x 0,4 мм/0,45 мм.
Требуемое количество: прибл. 6 шт./м^2 (VA 15).

Тип	арт.	K 1	K 2	€/шт.
Оцинкованная сталь, 0,4 мм	77520007	50 шт.	500 шт.	**8,95**

Якорная скоба TECEfloor

Якорная скоба для фиксации направляющих для труб или непосредственно труб.

арт.	K 1	K 2	€/шт.
77612010	200 шт.	800 шт.	**0,41**

Направляющая для фиксации трубы TECEfloor

Направляющая для фиксации трубы, модульно расширяемая. Длина одного сегмента 100 см, имеет двустороннюю клейкую ленту на нижней стороне.

Размеры	арт.	K 1	K 2	K 3	€/шт.
14–17 мм	77570010	10 м	100 м	1500 м	**8,08**
16–20 мм	77570015	10 м	100 м	1500 м	**8,08**

Длина одного сегмента = 100 см

Направляющая для фиксации трубы TECEfloor

Направляющая для фиксации труб поверхностного отопления TECEfloor.
Длина: 2 м.

Размеры	арт.	K 1	K 2	€/м
12 мм	77570009	32 м	896 м	**7,78**
25 мм	77570025	32 м	800 м	**14,40**

Демпферная лента TECEfloor

Демпферная лента из вспененного полиэтилена, самоклеющаяся, для звукоизоляции и компенсации теплового расширения стяжки в соответствии с DIN 18560. Подходит для цементной и плавающей стяжек.

Размеры	арт.	K 1	K 2	€/м
150/10–40 м	77620012	160 м	960 м	**2,52**

Разделительный расширительный профиль TECEfloor 10 x 100 мм

Разделительный профиль изготовлен из вспененного полиэтилена, для создания эластичного соединения зон стяжки и для ограничения области стяжки. С самоклеющейся опорой шириной 40 мм.
Подходит для цементной и плавающей стяжек.
Ширина 10 мм, высота 100 мм, длина 1800 мм.

Размеры	арт.	K 1	€/м
10 x 100 мм	77630010	18 м	**19,00**

Поставляется в отрезках длиной 180 см.

Контактный термометр TECE

арт.	К 1	К 2	€/шт.
717028	1 шт.	10 шт.	**28,10**

Дополнительные модули для наращивания коллектора отопительного контура TECEfloor с расходомерами

В комплекте с соединением прямым с ниппелем 1" TECEfloor для подключения к коллектору отопительного контура из нержавеющей стали.

Тип	Длина	арт.	К 1	€/шт.
2 контура	153 мм	77310022	1 шт.	**398,00**
3 контура	203 мм	77310023	1 шт.	**499,00**

Модуль подключения пластикового коллектора TECEfloor

Базовый модуль, модульно расширяемый с помощью 2-контурных и 3-контурных соединительных модулей, комплектация: базовый блок с накидной гайкой 1", плоское уплотнение, прокладка, термометры на контурах потока и возврата, блок заполнения и опорожнения, торцевые элементы, держатели коллектора, винты и стеновые заглушки. Рабочие условия: не более 60 °C при 6 бар или 90 °C при 3 бар. Контроль качества в соответствии с SLQ, гарантированная совместимость, 100-процентная проверка на герметичность и работоспособность.

Тип	арт.	К 1	€/шт.
Модуль подключения	77390010	1 шт.	**241,00**

Пластиковый коллектор для поверхностного отопления TECEfloor с индикатором потока

Соединительный модуль с индикатором потока, модульно расширяемый, выходы отопительного контура на Евроконус 3/4", для потока доступна предварительная настройка индикаторов потока до 3,5 л/мин, на контуре возврата установлены вентили с резьбовыми сердечниками M 30 x 1,5 мм. Контроль качества в соответствии с SLQ, гарантированная совместимость, 100-процентная проверка на герметичность и работоспособность.

Тип	a	арт.	К 1	€/шт.
2 контура	202 мм	77390020	1 шт.	**198,00**
3 контура	252 мм	77390030	1 шт.	**281,00**
4 контура	302 мм	77390040	1 шт.	**366,00**

Примечание. Ширина (a) с модулем подключения. Ширина увеличивается на 50 мм с каждым дополнительным отопительным контуром.

Шаровой кран TECEfloor

Шаровой кран, никелированный, в комплекте с плоским уплотнением, монтажный размер 70 мм.

Размер	арт.	K 1	K 2	€/шт.
Rp 3/4" x R 1"	77381001	1 шт.	20 шт.	**29,60**
Rp 1" x R 1"	77381003	1 шт.	16 шт.	**40,30**

Группа присоединения коллектора TECEfloor, угловая

Группа присоединения коллектора, угловая, состоит из шаровых кранов прямой и обратной линий с угловым соединением.
Присоединение к коллектору R 1", плоское уплотнение.
Присоединение к линии Rp 3/4" или Rp 1", в комплекте с плоским уплотнением.
Монтажный размер 125 мм.

Размер	арт.	K 1	K 2	€/шт.
Rp 3/4" x R 1"	77381002	1 шт.	20 шт.	**158,00**
Rp 1" x R 1"	77381009	1 шт.	20 шт.	**203,00**

Шаровой кран TECEfloor с термометром

Шаровой кран Rp 1" x R 1". Изготовлен из латуни, никелированный. Номинальное давление PN 25. Пластиковая рукоятка со встроенным термометром. Индикация температуры 0-120 °C. Класс точности 2 в соответствии с EN 13190. В комплекте с красной и синей вставками для маркировки подающей и обратной линий.

Размеры	арт.	K 1	€/шт.
Rp 1" x R 1"	77381008	1 шт.	**67,00**

Регулирующий клапан TECEfloor 1"

Регулирующий клапан G 1"/Rp 1" для перекрывания коллектора и гидравлического регулирования со шкалой предустановки с блокировкой. Значение Kvs: 5.0 м^3/ч, установочный размер 70 мм.

Размеры	арт.	K 1	€/шт.
Rp 1" x R 1"	77383001	1 шт.	**112,00**

Зонный регулировочный клапан 1"

Зонный регулировочный клапан G 1"/Rp 1" для перекрывания обратной линии коллектора, для установки сервопривода TECEfloor SLQ 230 В или 24 В, значение Kvs: 4,6 м^3/ч, установочный размер 70 мм.

Размеры	арт.	K 1	€/шт.
Rp 1" x R 1"	77383002	1 шт.	**105,00**

Модуль подключения промышленного пластикового коллектора TECEfloor 1 1/2"

Базовый модуль промышленного пластикового коллектора 1 1/2", модульно расширяемый до 20 отопительных контуров, в комплекте с вентилями заполнения/слива и кронштейнами для крепления к стене. Давление опрессовки 6 бар (< 30 °C, 24 ч), рабочее давление 3 бар, от -20 °C до 60 °C.

Тип	арт.	K 1	€/шт.
Базовый модуль	77390110	1 шт.	**448,00**

Модули подающей и обратной линий пластикового промышленного коллектора TECEfloor

Сегмент промышленного модульного коллектора для систем отопления, возможность подключения от 1 до 20 контуров, уплотнительное кольцо, сегмент подающей линии с расходомером 4–20 л/мин, сегмент обратной линии со встроенным вентилем. Соединение для адаптера TECEfloor типа TECEflex.

Тип	a	арт.	K 1	€/шт.
1 отопительный контур	180 мм	77390113	1 шт.	**188,00**

Примечание:
- Ширина (a) с базовым модулем. С каждым отопительным контуром ширина увеличивается на 70 мм.
- Начиная с 10 контуров, требуется дополнительный комплект настенного монтажа (арт. 77390120).

Комплект адаптеров TECEfloor типа TECEflex для промышленного коллектора для систем отопления

Комплект адаптеров с переходником на систему TECEfloor типа Flex для подключения к промышленному коллектору TECEfloor.

Размеры	Тип	арт.	K 1	K 2	€/шт.
25 x 2,5	TECEflex	77390114	1 шт.	10 шт.	**86,00**

Комплект кронштейнов для промышленного пластикового коллектора TECEfloor

Комплект кронштейнов для крепления к стене промышленного коллектора 1 1/2" для дополнительного крепления, монтажное расстояние 400 мм, а также для коллекторов с количеством контуров от 10 до 20.

арт.	K 1	€/шт.
77390120	1 шт.	**51,00**

Манометр для промышленного пластикового коллектора TECEfloor

Манометр с клапаном для промышленного коллектора.

арт.	K 1	€/шт.
77390130	1 шт.	**57,00**

Насосно-смесительный узел TECEfloor 20–55 °C

Оснащен термостатом с дистанционным датчиком температуры потока, гидравлическим узлом смешивания потоков подающей и обратной линий для получения необходимой температуры теплоносителя и балансировочным вентилем.
Циркуляцию обеспечивает насос с синхронным двигателем с постоянными магнитами и электронным управлением ES 15-60/130 (EEI≤0,20). Класс энергетической эффективности A, (3 ... 42 Вт).
Насос оборудован запатентованной камерой, конструкция которой предотвращает блокировку ротора отложениями, например, после длительного простоя.

Режим работы:
- Постоянное давление 300 мбар
- Постоянное давление 400 мбар
- Пропорциональное и бесступенчатое регулирование
- Выходная мощность 10 кВт,

Температура первичного контура 90 °C, температура вторичного контура 55 °C
$P_{макс}$ = 6 бар,
Значение Kvs для термостатического вентиля 4,0 Kvs клапана обратного потока 2,7.
Подсоединение к линии теплоснабжения Rp 3/4", Подсоединение к коллектору R 1", плоское уплотнение, Монтажный размер 245 мм.

Дополнительно приобретается:
- Накладной термостат TECEfloor 77450011 (опционально)

арт.	K 1	€/шт.
77450000	1 шт.	**1.760,00**

Насосно-смесительный узел TECEfloor ServoMix

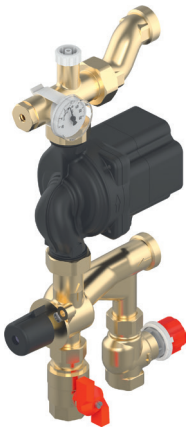

Предварительно собранный насосно-смесительный узел с ручным 3-х ходовым смесителем. Подходит для размещения двигателя смесителя (например, для регулирования температуры контура в зависимости от погодных условий). Циркуляцию обеспечивает насос с синхронным двигателем с постоянными магнитами и электронным управлением ES2 25-60 (EEI <0.20). Класс энергетической эффективности A (3–42 Вт).

Режим работы:
- Постоянное давление 300 мбар
- Постоянное давление 400 мбар
- Пропорциональное и бесступенчатое регулирование

Производительность около 10 кВт, температура первичного контура. 90 °C, температура возвратной линии первичного контура 55 °C, Рмакс. = 6 бар, 3-х ходовой смесительный клапан Kvs value 4,3.
Подсоединение к линии теплоснабжения через шаровой кран Rp 3/4", подсоединение к коллектору R 1", плоское уплотнение, монтажный размер 245 мм.

арт.	K 1	€/шт.
77450005	1 шт.	**1.689,00**

Накладной термостат TECEfloor 20–60 °C STC

Защитный термовыключатель с натяжным хомутом, электромеханический накладной термостат для отключения циркуляционных насосов или запорных клапанов НЗ, электропитание 230 В.

арт.	K 1	€/шт.
77450011	1 шт.	**89,00**

Шкаф коллекторный TECEfloor Comfort UP 110 — встраиваемый

Коллекторный шкаф скрытого монтажа из оцинкованной стали толщиной 1 мм. С увеличенной высотой для выполнения электроподключений в верхней части с DIN-рейкой для монтжа распределительных коробок TECEfloor. Две съемные рейки на задней стенке с нескользящими винтами для установки коллектора. Боковые и верхняя стенки имеют перфорации для прокладки труб. Съемная перегородка для бетонной стяжки. Порошковое покрытие белого цвета (RAL 9016). Регулировка по глубине 110–150 мм, монтажная высота 780–900 мм.

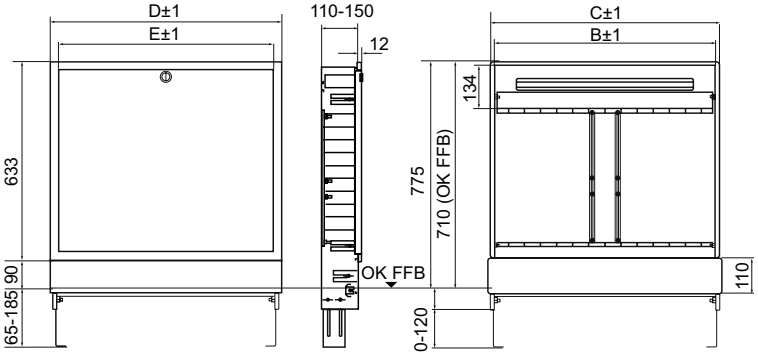

Ширина	арт.	K 1	K 2	€/шт.
400 мм	77351501	1 шт.	26 шт.	**294,00**
540 мм	77351502	1 шт.	22 шт.	**332,00**
690 мм	77351503	1 шт.	15 шт.	**376,00**
840 мм	77351504	1 шт.	13 шт.	**417,00**
990 мм	77351505	1 шт.	12 шт.	**472,00**
1140 мм	77351506	1 шт.	11 шт.	**513,00**

Параметры	UP 110-1 арт. 7351501	UP 110-2 арт. 7351502	UP 110-3 арт. 77351503	UP 110-4 арт. 77351504	UP 110-5 арт. 77351505	UP 110-6 арт. 77351506
Размер B, мм	400	540	690	840	990	1140
Размер C, мм	420	560	710	860	1010	1160
Размер D, мм	440	580	730	880	1030	1180
Размер E, мм	385	525	675	825	975	1125
Отопительные контуры вкл. шаровые краны	2	3-5	6-8	9-11	12	12+3
Отопительные контуры вкл. угловые шаровые краны	-	2-4	5-7	8-10	11-12	12+3
Отопительные контуры вкл. набор углового калориметра	-	2-3	4-6	7-9	10-12	12+3
Отопительные контуры вкл. смесительный узел	-	2	3-5	6-8	9-11	12

Коллекторный шкаф TECEfloor comfort AP 140 — наружный

Наружный коллекторный шкаф из оцинкованной листовой стали толщиной 1 мм с порошковым покрытием белого цвета (RAL 9003). С увеличенной высотой для выполнения электроподключений в верхней части с DIN-рейкой для монтжа распределительных коробок TECEfloor. Две рейки на задней стенке с нескользящими винтами для установки коллектора. Задняя панель съемная для обеспечения монтажа передней части после выполнения отделки. Глубина: 140 мм. Высота: 710 мм.

Съемная задняя панель

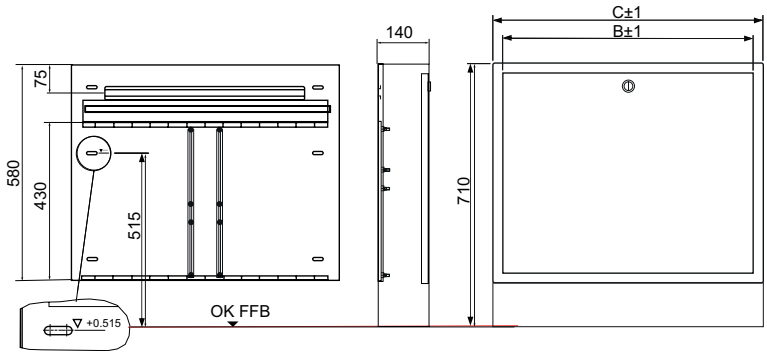

Ширина	арт.	K 1	K 2	€/шт.
500 мм	77351802	1 шт.	27 шт.	**301,00**
730 мм	77351803	1 шт.	18 шт.	**355,00**
880 мм	77351804	1 шт.	16 шт.	**399,00**
1030 мм	77351805	1 шт.	13 шт.	**447,00**

Параметры	AP 140-2 арт. 77351802	AP 140-3 арт. 77351803	AP 140-4 арт. 77351804	AP 140-5 арт. 77351805
Размер B, мм	500	730	880	1030
Размер C, мм	455	685	835	985
Отопительные контуры вкл. шаровые краны	2-4	5-9	10-11	12
Отопительные контуры вкл. угловые шаровые краны	2-3	4-8	9-11	12
Отопительные контуры вкл. набор углового калориметра	2	3-7	8-10	11-12
Отопительные контуры вкл. смесительный узел	--	2-6	7-9	10-12

Регулировочный узел TECEfloor RTL

Регулировочный узел для децентрализованного регулирования одного контура, с установкой предела температуры обратной линии для поверхностного отопления в комбинации с радиаторным отоплением.

Комплект поставки:
Устанавливаемый в стене модуль с предустановкой регулирующего клапана, RTL клапана и термостатического клапана, с системой защиты застенного пространства и соединительным адаптером 3/4" (Евроконус), монтажная глубина: 65–90 мм.

Внимание!
Может устанавливаться только в сочетании с лицевой панелью TECEfloor RTL box арт. 77470020 или арт. 77470021 (приобретается дополнительно).

арт.	K 1	€/шт.
77470010	1 шт.	**547,00**

Лицевая панель RTL box

Регулировочный узел для децентрализованного регулирования одного контура, с установкой предела температуры обратной линии для поверхностного отопления в комбинации с радиаторным отоплением.

Комплект поставки:
Высококачественная лицевая декоративная панель из стекла, термостат привлекательного дизайна из анодированного алюминия, пластиковая монтажная рамка и монтажная панель для регулировки глубины.
Размеры лицевой панели (ш x в x г): 104 x 124 x 7 мм.

Внимание!
Может устанавливаться только в сочетании с регулировочным узлом TECEfloor RTL box арт. 77470010 (приобретается дополнительно).

Цвет	арт.	K 1	€/шт.
Стекло белое	77470021	1 шт.	**356,00**
Стекло черное	77470020	1 шт.	**356,00**

Комнатный термостат TECEfloor RT-A, аналоговый

Аналоговый комнатный термостат 230 В/24 В. Для установки в монтажную коробку или непосредственно на стену, регулирование температуры в помещении с помощью дискового переключателя с мягкой блокировкой, обратный вход, понижение температуры с шагом регулировки 4 К, рабочий ток 1 А (24 В) или 2 А (230 В) (резистивная нагрузка), для подключения до 5 или 10 сервоприводов мощностью 3 Вт. Размеры (ш x в x г): 86 x 86 x 29 мм. Пластиковый корпус, цвет: белый.

Два варианта исполнения:
- RT-A: Обогрев
- RT-A HK: Обогрев/охлаждение через переключаемый вход 230 В и опционально 24 В.

Тип	арт.		K 1	€/шт.
RT-A 230	77410030	**SALE**	1 шт.	**65,00**
RT-A 230-HK	77410031	**SALE**	1 шт.	**127,00**
RT-A 24	77410032	**SALE**	1 шт.	**65,00**
RT-A 24-HK	77410033	**SALE**	1 шт.	**127,00**

Комнатный термостат TECEfloor RS-A для общественных помещений, аналоговый

Имеет скрытую регулировку температуры. Для доступа к регулятору необходимо снять переднюю панель. Электронный комнатный датчик, 24 В нормально закрытый. Возможность установки в монтажную коробку на уровне стены или непосредственно на стену. Установка температуры в помещении только колесиком на панели. Обратный ход, понижение температуры на 4 К, ток переключения 1 А (24 В) (резистивная нагрузка), для подключения до 5 сервоприводов мощностью 3 Вт.
Размеры (ш x в x г): 86 x 86 x 29 мм.
пластиковый корпус, цвет: белый.

Тип	арт.		K 1	K 2	€/шт.
RS-A 24	77410051	**SALE**	1 шт.	54 шт.	**115,00**

Комнатный термостат TECEfloor RT-D, ЖК-дисплей

Электронный комнатный термостат 230 В/24 В НЗ (нормально закрытый). Для установки в монтажную коробку или непосредственно на стену, регулирование температуры в помещении с помощью дискового переключателя с механизмом поворота и нажатия и мягкой блокировкой, ЖК-дисплей. Режимы работы: день/ночь/автоматический, рабочий ток 1 А (24 В/230 В) резистивная нагрузка, для подключения до 5 сервоприводов мощностью 3 Вт. Размеры (ш x в x г): 86 x 86 x 31 мм. Пластиковый корпус, цвет белый.

Два варианта исполнения:
- RT-D Standard: обогрев, обратный вход, понижение температуры с шагом регулировки 4 К, автоматический режим с помощью внешнего таймера
- RT-D Control: обогрев/охлаждение, переключаемый вход, внутренний таймер, обратный выход, функция интеллектуального включения/выключения, возможность подключения внешнего датчика.

Варианты исполнения на 230 В или 24 В.

Тип	арт.		K 1	€/шт.
RT-D 230 Standard	77410034	**SALE**	1 шт.	**124,00**
RT-D 230 Control	77410035	**SALE**	1 шт.	**342,00**
RT-D 24 Standard	77410036	**SALE**	1 шт.	**124,00**
RT-D 24 Control	77410037	**SALE**	1 шт.	**342,00**

Дизайнерский комнатный термостат TECEfloor RTF-D, ЖК-дисплей

Электронный комнатный термостат 230 В/24 В НЗ. Для установки в монтажную коробку или непосредственно на стену, регулирование температуры в помещении с помощью дискового переключателя с механизмом поворота и нажатия и мягкой блокировкой, ЖК-дисплей, режимы работы: день/ночь/автоматический, рабочий ток 1 А (24 В/230 В) (резистивная нагрузка), для подключения до 5 сервоприводов мощностью 3 Вт. Размеры (ш x в x г): 86 x 86 x 31 мм.
Пластиковый корпус, цвет: белый.

Высококачественная дизайнерская стеклянная панель.

Два варианта исполнения:
- RT-D Standard: обогрев, обратный вход, понижение температуры с шагом регулировки 4 K, автоматический режим с помощью внешнего таймера
- RT-D design Control: обогрев/охлаждение, переключаемый вход, внутренний таймер, обратный выход, функция интеллектуального включения/выключения, возможность подключения внешнего датчика.

230 В или опционально 24 В.

арт.	Цвет	арт.		К 1	€/шт.
RT-D Design 230 Standard	Стекло белое	77410039	**SALE**	1 шт.	**276,00**
RT-D Design 230 Control	Стекло белое	77410041	**SALE**	1 шт.	**393,00**
RT-D Design 24 Standard	Стекло белое	77410043	**SALE**	1 шт.	**263,00**
RT-D Design 24 Control	Стекло белое	77410045	**SALE**	1 шт.	**423,00**

Декоративная рамка TECEfloor

Декоративная рамка для комнатных термостатов TECEfloor. Закрывает неровные края монтажной коробки. Подходит для всех проводных комнатных термостатов TECEfloor (арт. 77410030-77410051).
Размеры: 94 x 94 мм, цвет: белый.

арт.		К 1	К 2	€/шт.
77410052	**SALE**	13 шт.	260 шт.	**46,00**

Распределительная коробка TECEfloor, Standard

Распределительная коробка для проводного подключения комнатных термостатов TECEfloor с сервоприводами TECEfloor (230/24 В).
С обратным каналом для подключения внешнего системного таймера или комнатного термостата серии RT-D control для снижения температуры с помощью комнатных термостатов серии RT-A или RT-D standard, с безвинтовыми соединениями push-fit.

Размеры (ш x в x г): 326 x 90 x 52 мм.

Вариант исполнения: только отопление.

Дополнительно приобретается:

- Трансформатор системы TECEfloor арт. 77430040 (для 24 В).

Тип	арт.		К 1	€/шт.
Standard 230/24 В — 6 зон	77430028	**SALE**	1 шт.	**203,00**
Standard 230/24 В — 10 зон	77430029	**SALE**	1 шт.	**256,00**

Распределительная коробка TECEfloor Standard plus

Распределительная коробка для проводного подключения комнатных термостатов TECEfloor с сервоприводами TECEfloor (230/24 В). В комплекте с обратным каналом для подключения внешнего системного таймера или комнатного термостата серии RT-D control для снижения температуры с помощью комнатных термостатов серии RT-A или RT-D standard, безвинтовыми соединениями push-fit.

Размеры (ш x в x г): 326 x 90 x 52 мм.

Вариант исполнения: обогрев и охлаждение, управление подающим насосом, ограничитель температуры на входе и устройство мониторинга точки росы.

Дополнительно приобретается:

- Трансформатор системы TECEfloor арт. 77430040 (для 24 В)

Тип	арт.		К 1	€/шт.
Standard plus 230 В — 6 зон	77430030	**SALE**	1 шт.	**244,00**
Standard plus 230 В — 10 зон	77430031	**SALE**	1 шт.	**281,00**
Standard plus 24 В — 6 зон	77430032	**SALE**	1 шт.	**232,00**
Standard plus 24 В — 10 зон	77430033	**SALE**	1 шт.	**281,00**

Датчик температуры TECEfloor

Датчик температуры пола для подключения к комнатным термостатам TECEfloor серии RT-D control, датчик: Сопротивление 22 кОм при 25 °C. Длина/тип: 3 м, 2 x 0,75 мм^2.

арт.		К 1	€/шт.
77410050	**SALE**	1 шт.	**73,00**

Трансформатор системы TECEfloor

Трансформатор с защитной изоляцией согласно EN 61558 для распределительных коробок TECEfloor, 24 В. Первичная обмотка: 230 В 50/60 Гц, вторичная обмотка: 24 В, 30 VA, мощность холостого хода < 1 Вт.

арт.		К 1	€/шт.
77430040	**SALE**	1 шт.	**188,00**

Сервопривод SLQ TECEfloor

Сервопривод, нормально закрытый (НЗ) при отсутствии тока, для монтажа на вентилях обратных линий коллектора отопительного контура TECEfloor SLQ, Открыт при производстве (функция первоначального открытия)
для облегчения накручивания гайки на клапан и заполнения или слива системы. Сервопривод может быть снова открыт в любой момент для сервиса. Степень защиты IP 54, устанавливается в любом положении на 360°. Надежное соединение с накидной гайкой M 30 x 1,5 мм из никелированной латуни, размер подъема и закрытия точно подогнаны к коллекторам TECEfloor. Напряжение электропитания 24 В/230 В. Контроль качества SLQ, гарантированная совместимость.

Тип	арт.		К 1	€/шт.
230 В	77490017	**SALE**	1 шт.	**80,00**
24 В	77490022	**SALE**	1 шт.	**80,00**

Фиксаторы поворота трубы TECE

Фиксатор поворота трубы изготовлен из пластика для направления трубы в стяжке.

Размеры	арт.	K 1	K 2	€/шт.
14–17 мм	77910010	20 шт.	200 шт.	**3,07**
18–20 мм	77910011	20 шт.	100 шт.	**3,78**
25 мм	77910012	20 шт.	100 шт.	**6,56**

Стяжка TECEfloor 20 мм

Стяжка для фиксации распакованной бухты трубы во время транспортировки и хранения.

арт.	K 1	€/шт.
77920010	1 шт.	**11,00**

Ножницы для резки труб TECE

Размеры	арт.	K 1	€/шт.
14–25	8760002	1 шт.	**73,00**

Калибратор для труб TECEfloor SLQ, разм. 12/14/16/17/20

Калибратор для труб SLQ 12/14/16/17/20 с точной геометрией движений при снятии заусенцев и калибровки концов трубопроводов при использовании концовок разборных TECE SLQ.

Размеры	арт.	K 1	€/шт.
12/14/16/17/20	77920001	1 шт.	**60,00**

Комплект инструмента TECEfloor, размер 16, тип TECElogo-Push

Комплект инструментов для снятия заусенцев и калибровки трубопроводов TECEfloor в сочетании с соединениями push-fit TECEfloor Евроконус, тип Logo. Комплектация: ручной калибратор и рожковый ключ.

Размеры	арт.	K 1	€/шт.
16	77920040	1 шт.	**68,00**

Насадка для расширения TECEfloor, подходит для ручного расширителя RAZ-V

Насадка для расширения SLQ для расширения цельнопластиковых труб PE-RT для монтажа соединения труба-труба с аксиальной запрессовкой, не подходит для композитных труб Al.

Размеры	арт.	K 1	€/шт.
20 x 2 (20 L)	77922000	1 шт.	**77,00**
25 x 2,5 (25 L)	77922500	1 шт.	**221,00**

Комплект автоматических воздухоотводчиков TECEfloor

Автоматический воздухоотводчик TECEfloor G 1/2", изготовлен из армированного стеклопластика с уплотнительным кольцом. Для автоматической вентиляции герметичных систем отопления согласно EN 12828. Запатентованный метод двухсторонней вентиляции обеспечивает высокую мощность вентиляционной установки. Подходит для воды и водно-гликолевого раствора с максимальным содержанием 50 % гликоля. Номинальное давление макс. 8 бар при 95 °C / 3,5 бар при 120 °C.

Комплект поставки:
- 2 воздухоотводчика

арт.	K 1	K 2	€/шт.
77300001	1 шт.	10 шт.	**42,30**

Станок для разматывания трубы TECE

Станок для разматывания бухт труб TECEfloor, TECEflex и TECElogo, складной, с регулировкой, для бухт длиной до 600 м.

Размеры	арт.	K 1	€/шт.
до 600 м	720193	1 шт.	**558,00**

Станок для разматывания трубы TECEfloor

Универсальный станок для разматывания труб TECE в бухтах длиной 200–800 м, регулировка внутреннего диаметра бухты (Di) 200–900 мм, внешний диаметр бухт (Da) 600–1300 мм.

арт.	K 1	€/шт.
77920020	1 шт.	**777,00**

Больше информации:
www.tece.ru

TECE RUSSIA
Тел.: 8 800 333 83 23
info@tece.ru
www.tece.ru

TECE CLUB
Тел.: 8 800 333 83 23
info@tececlub.ru
www.tececlub.ru

TECE ОНЛАЙН-КАТАЛОГ
Тел.: 8 800 333 83 23
info@tece.ru
www.tececatalog.ru

TECE SHOWROOM
Тел.: 8 800 333 83 23
info@tece.ru
www.showroomtece.ru

TECE RUSSIA
Официальный
Telegram-канал