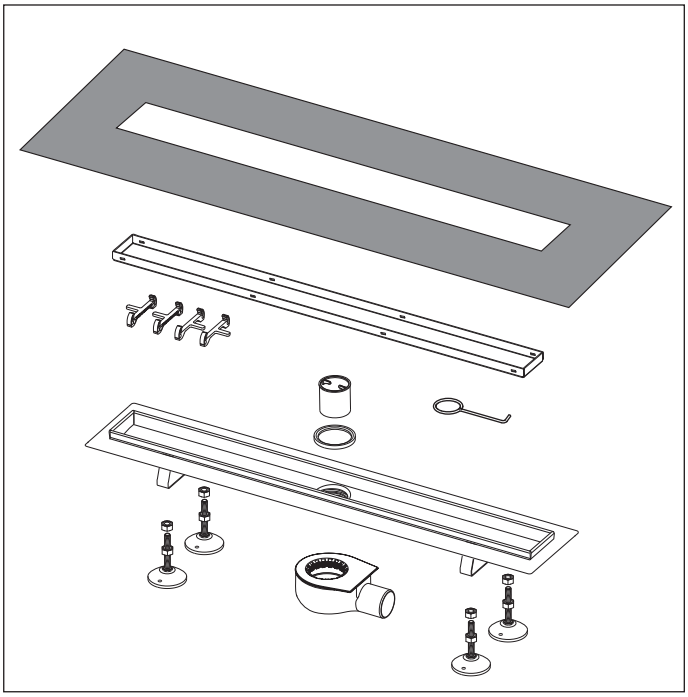

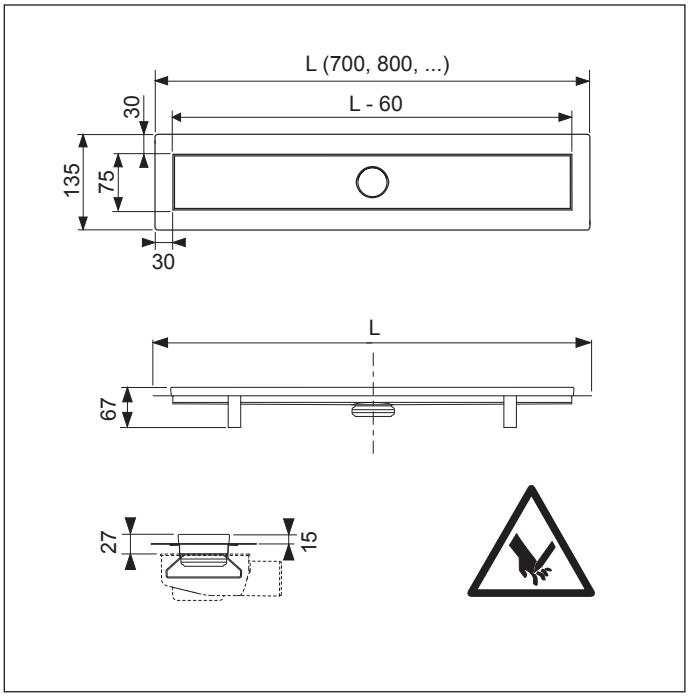
L (700, 800, ...)
L - 60
30
135
75
30
L
67
27
15

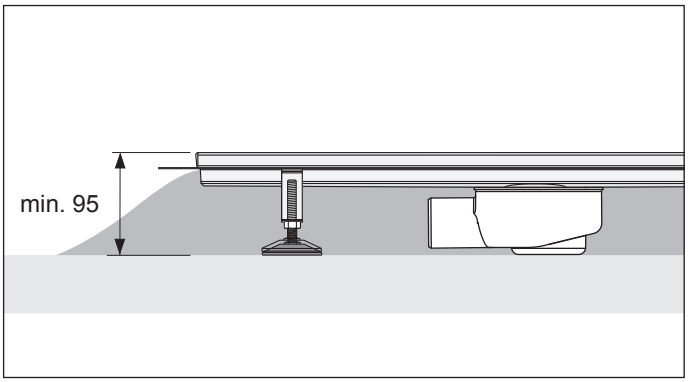
min. 95

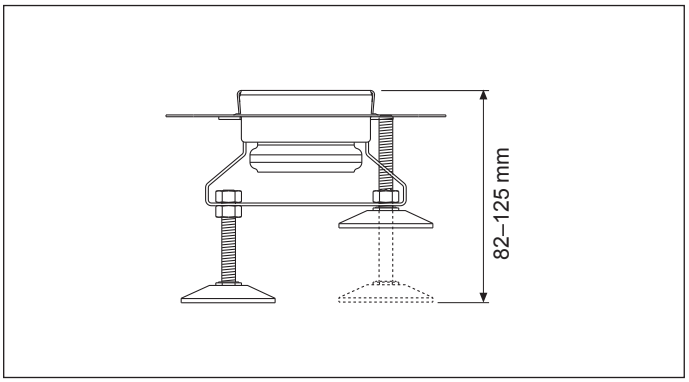
82–125 mm

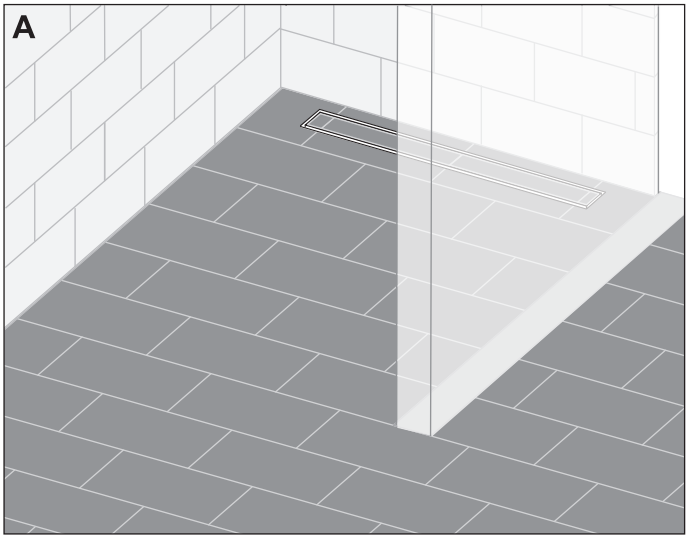
A

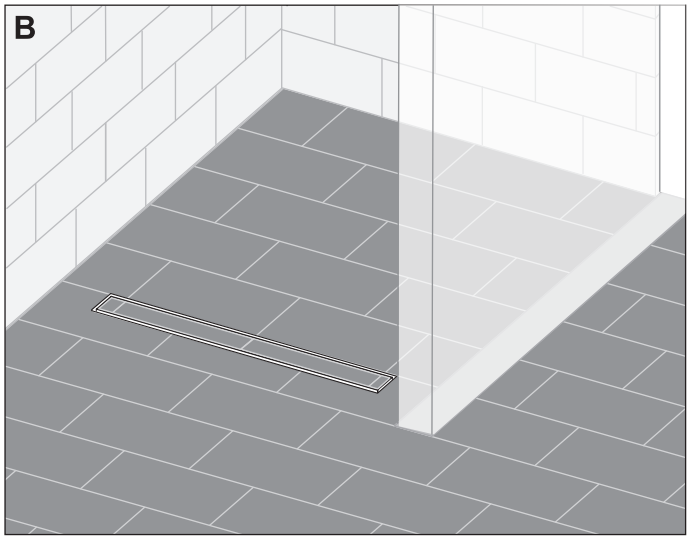
B

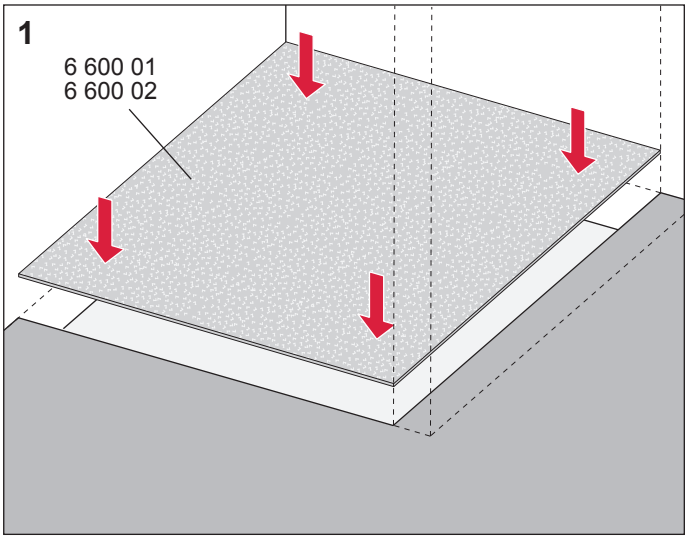
1
6 600 01
6 600 02

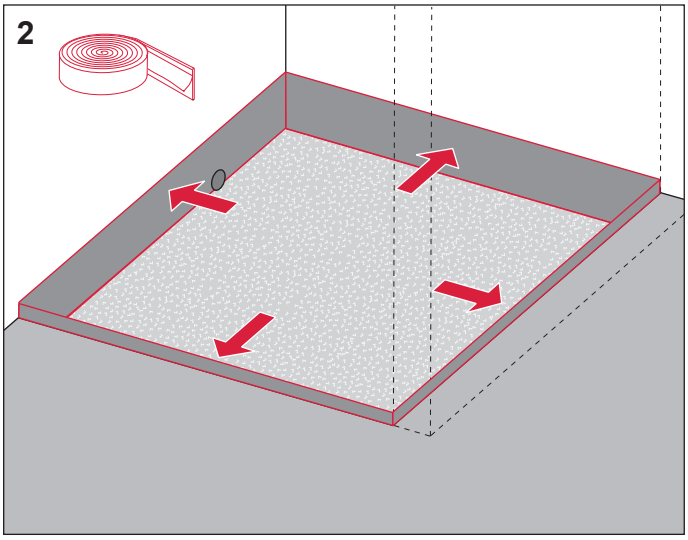
2

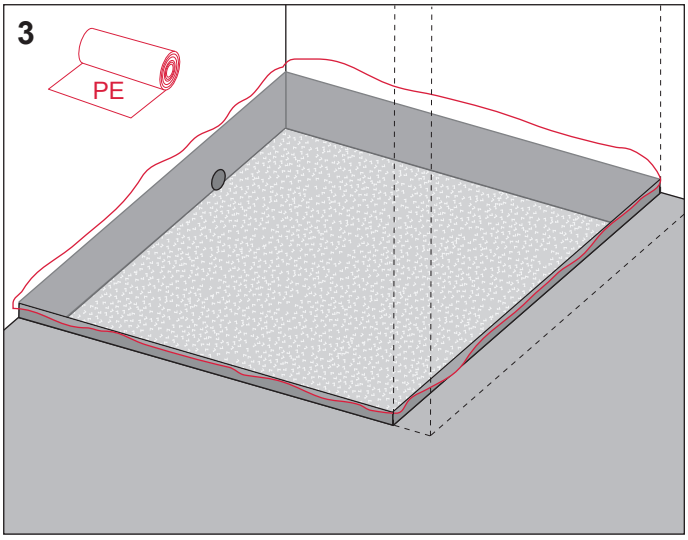
3
PE

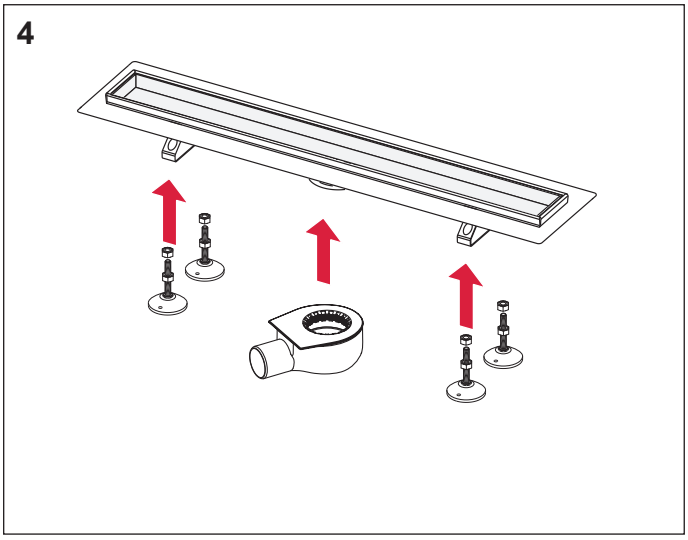
4

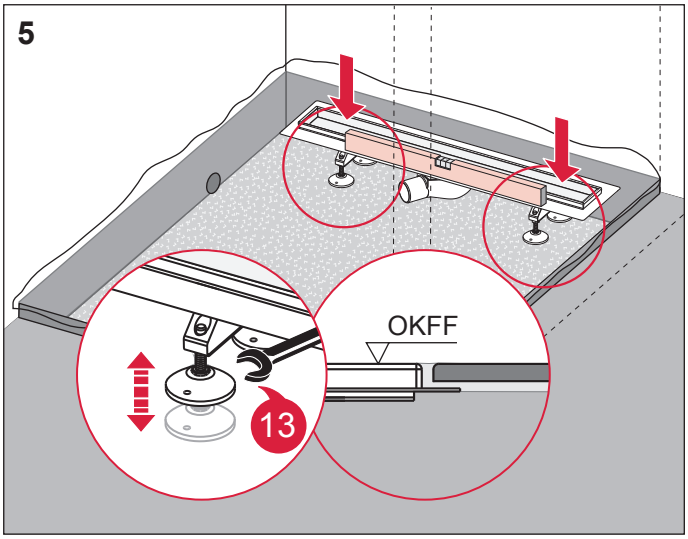
5
OKFF
13

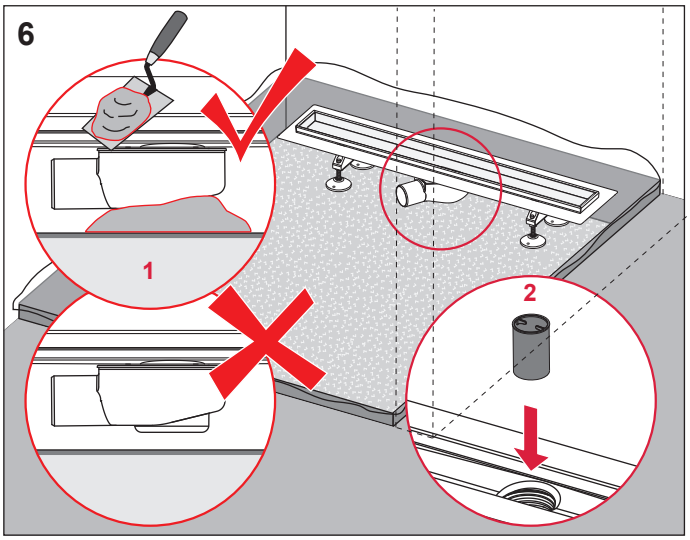
6
1
2

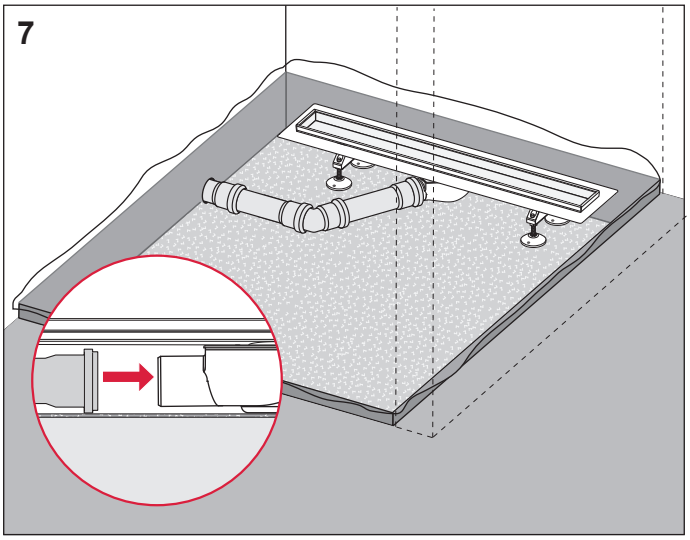
7

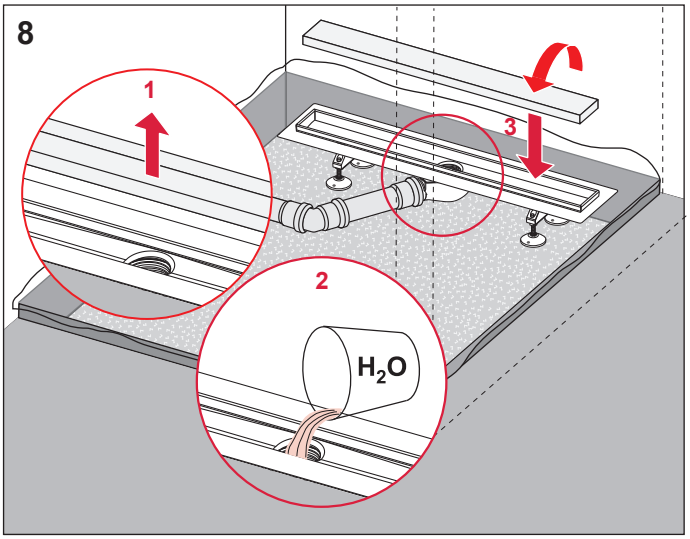
8
1
2
3
H_2O

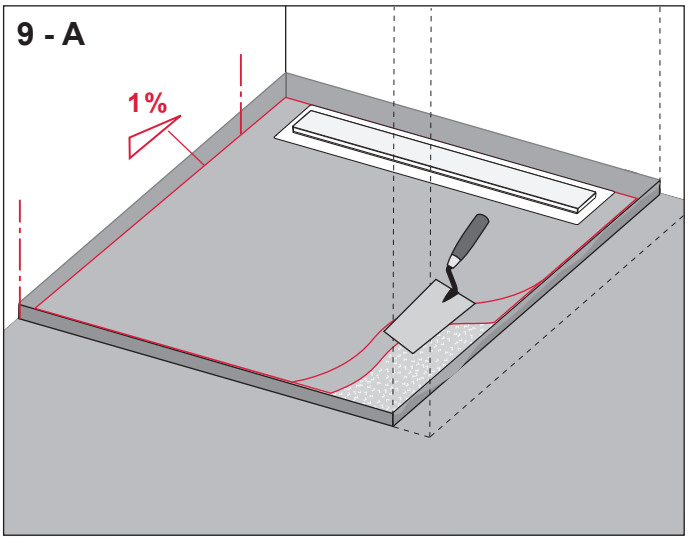
9 - A
1 %

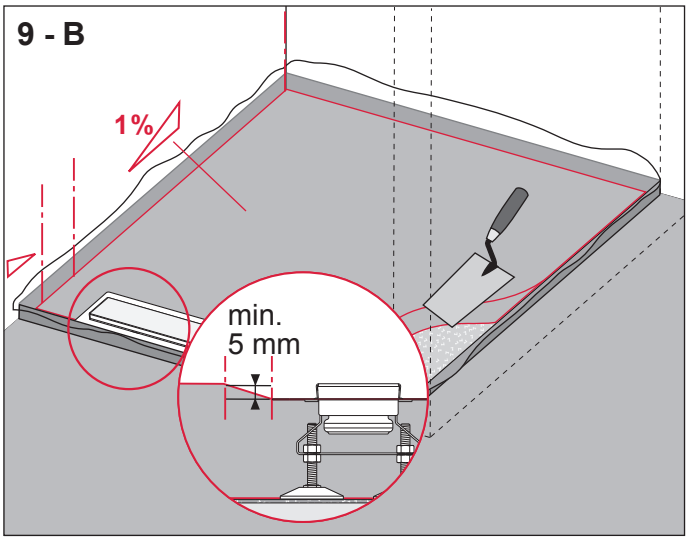
9 - B
1 %
min.
5 mm

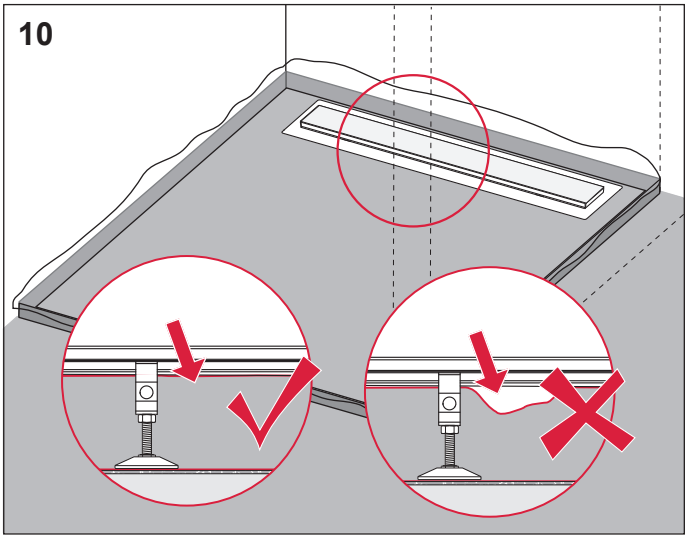
10

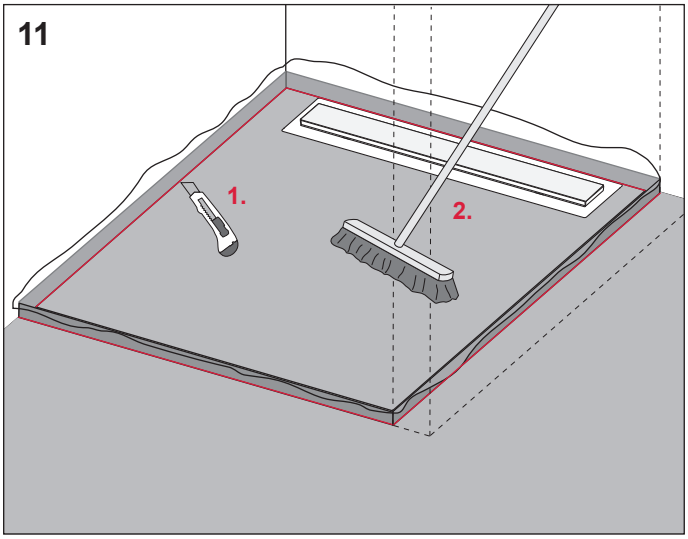
11
1.
2.

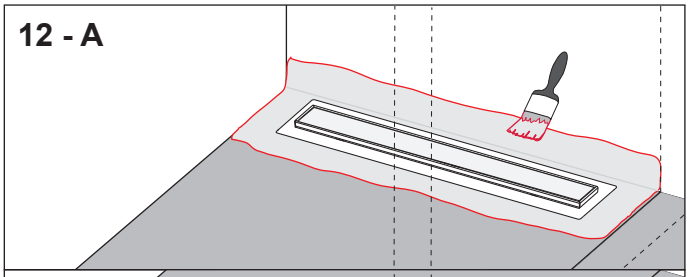
12 - A

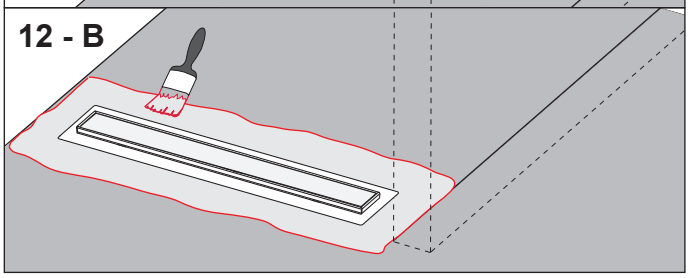
12 - B

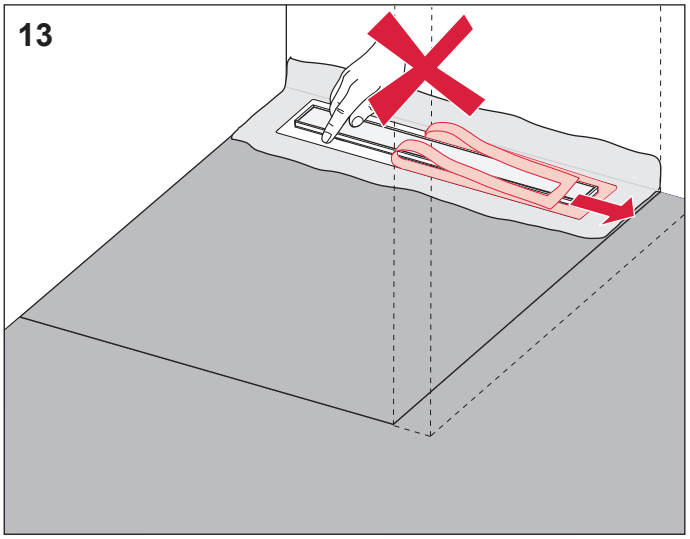
13

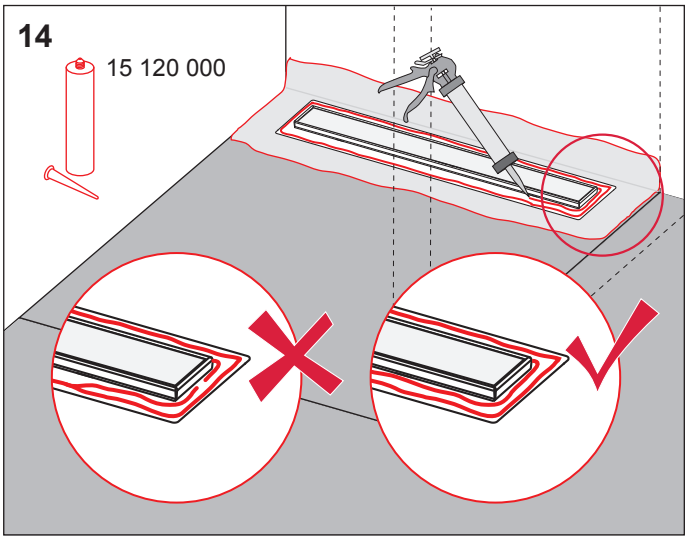
14
15 120 000

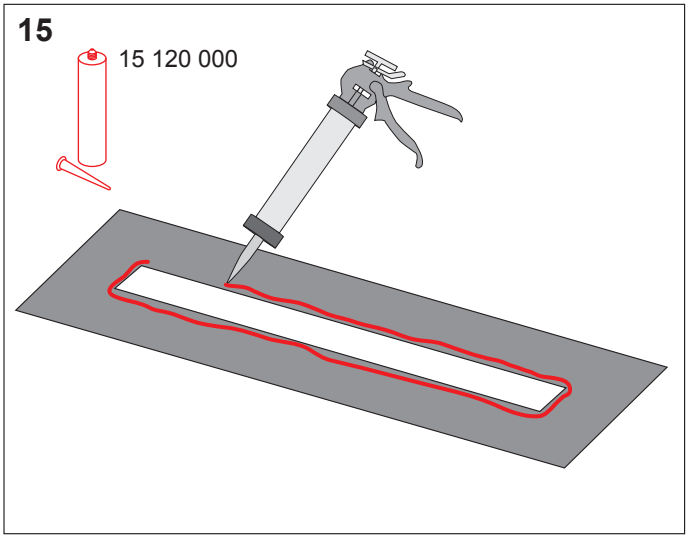
15
15 120 000

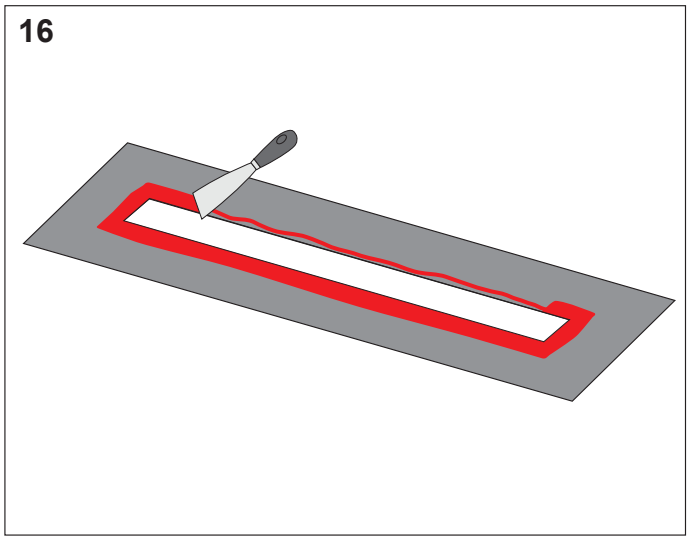
16

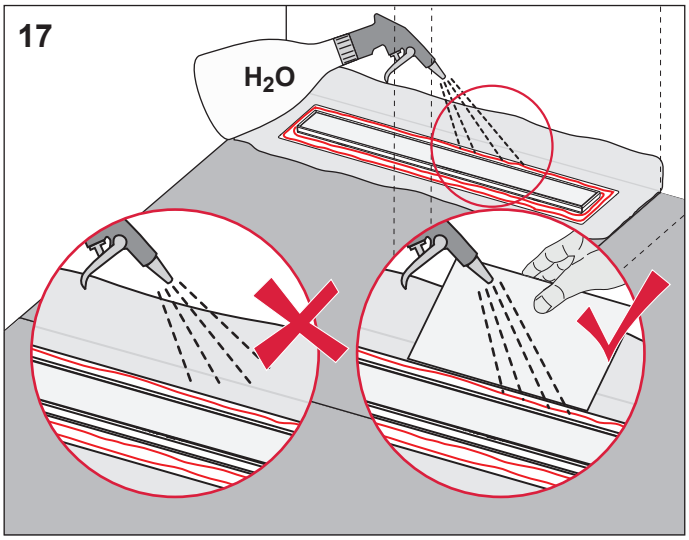
17
H_2O

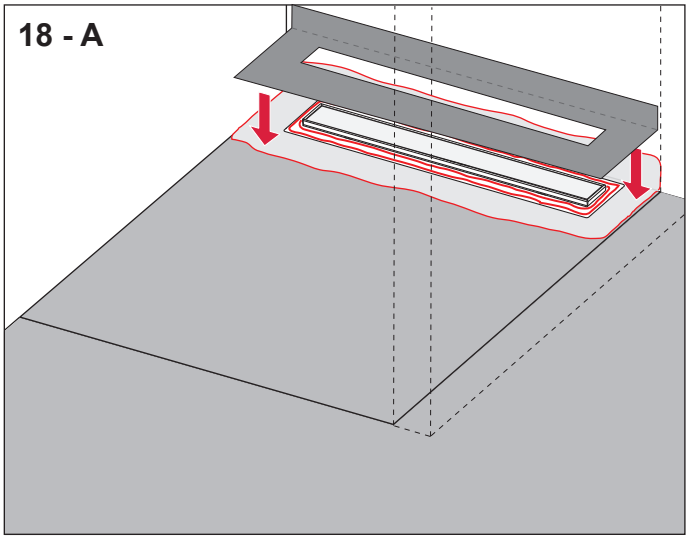
18 - A

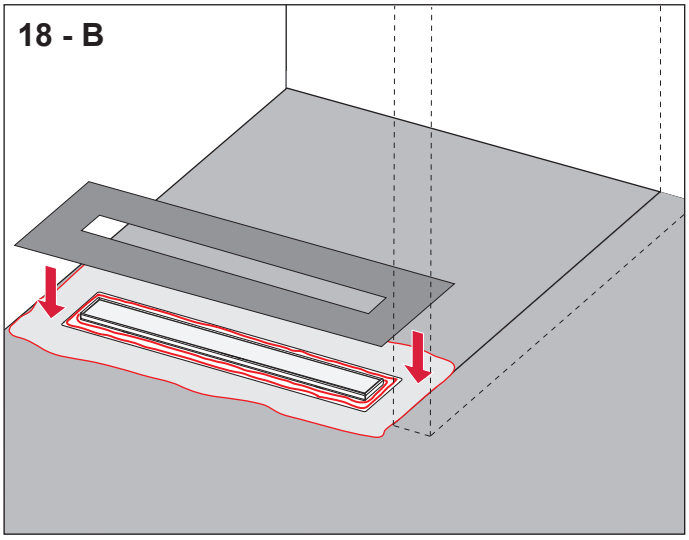
18 - B

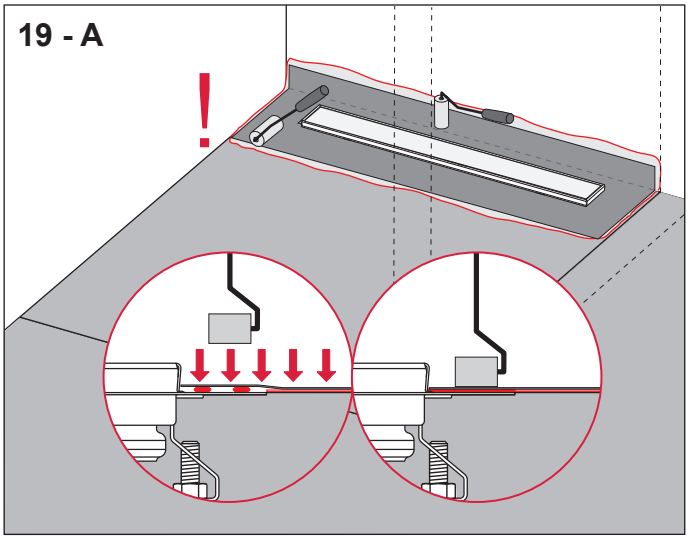
19 - A
!

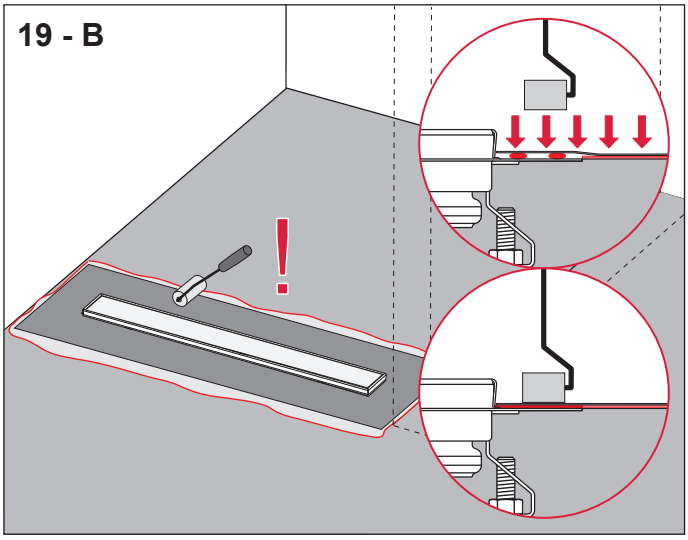
19 - B
!

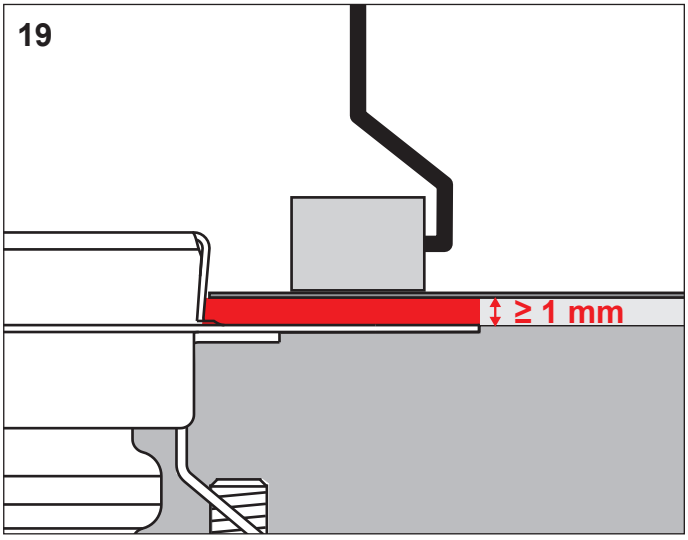
19
≥ 1 mm

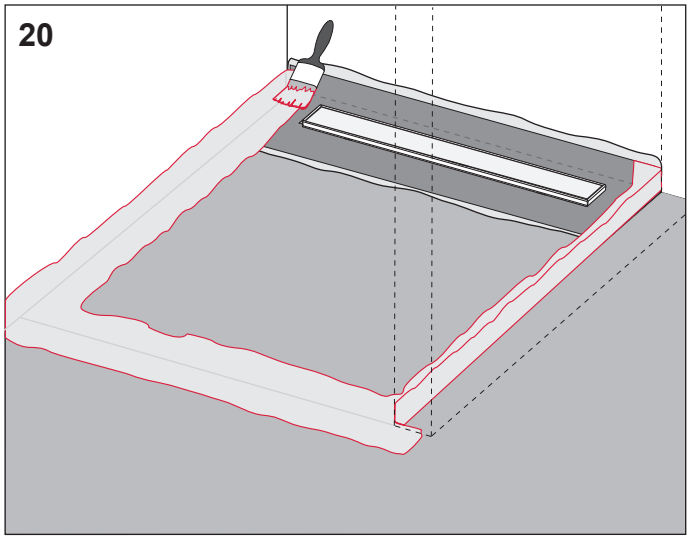
20

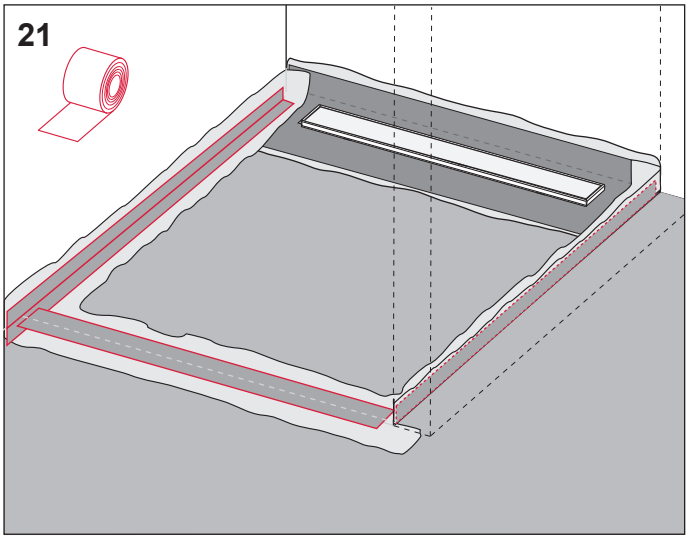
21

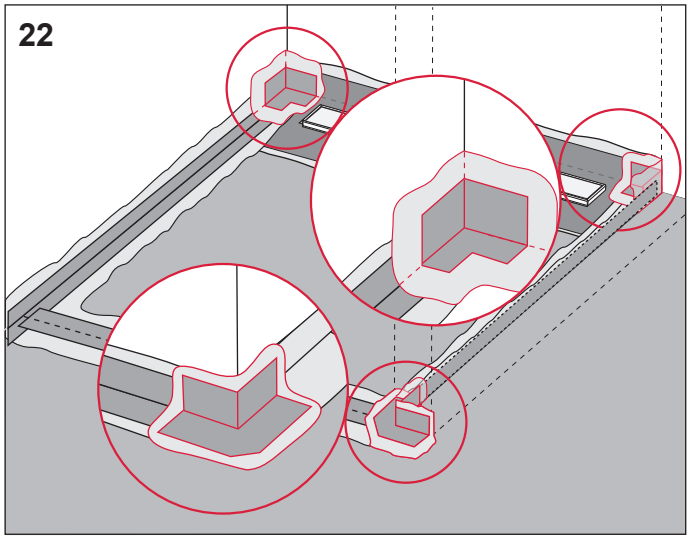
22

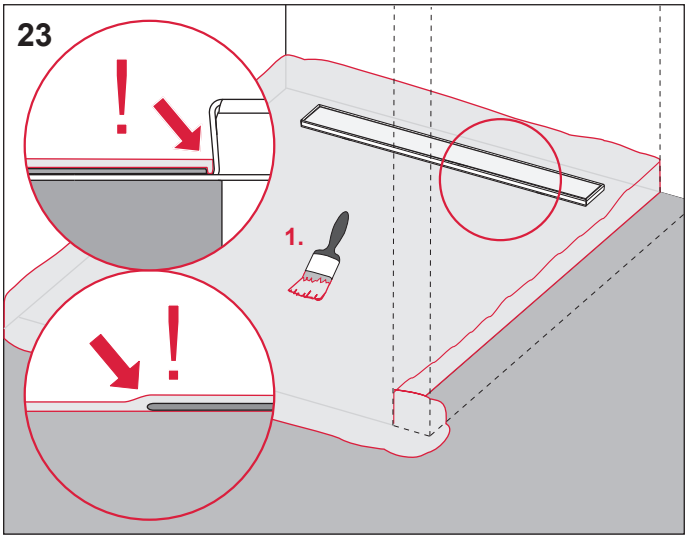
23
!
1.
!

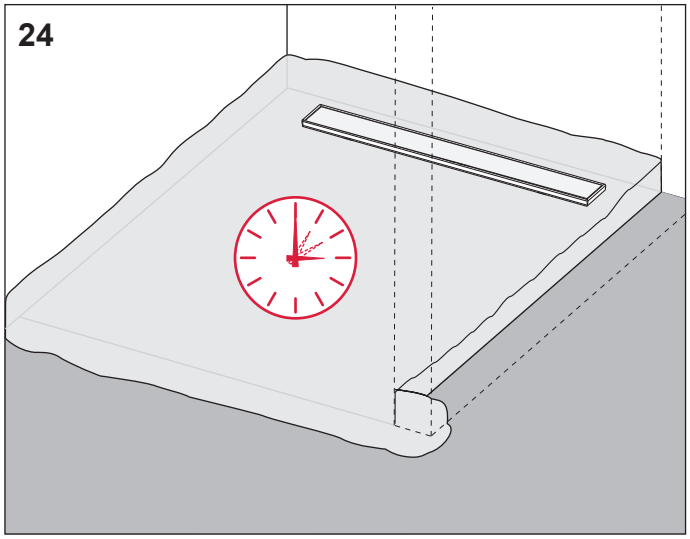
24

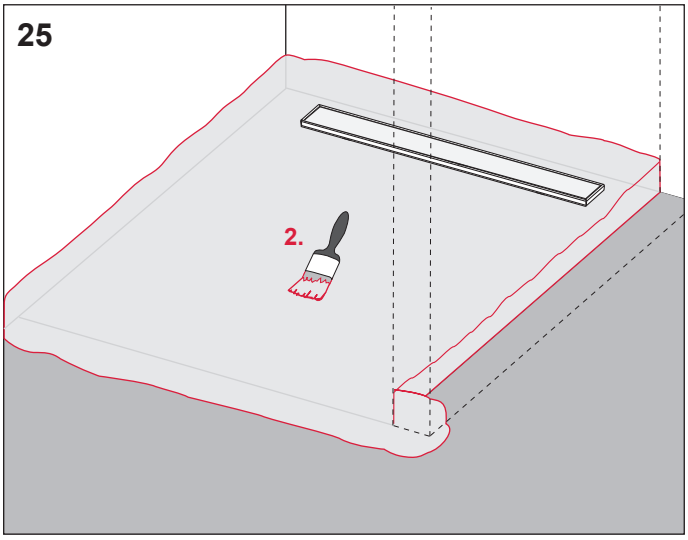
25
2.

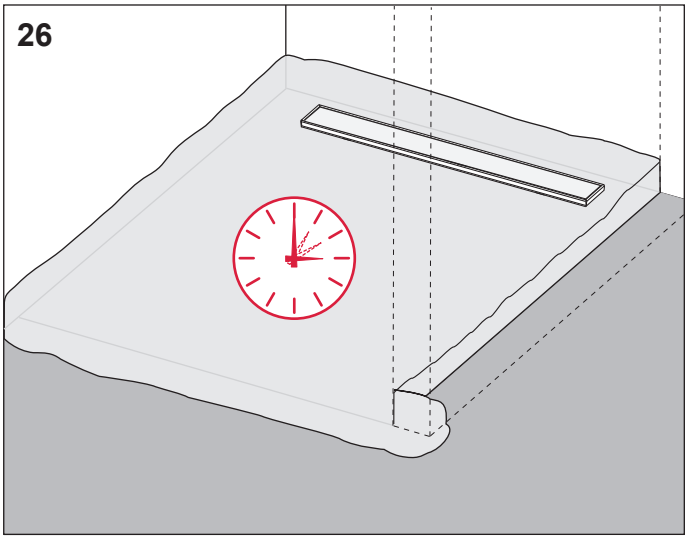
26

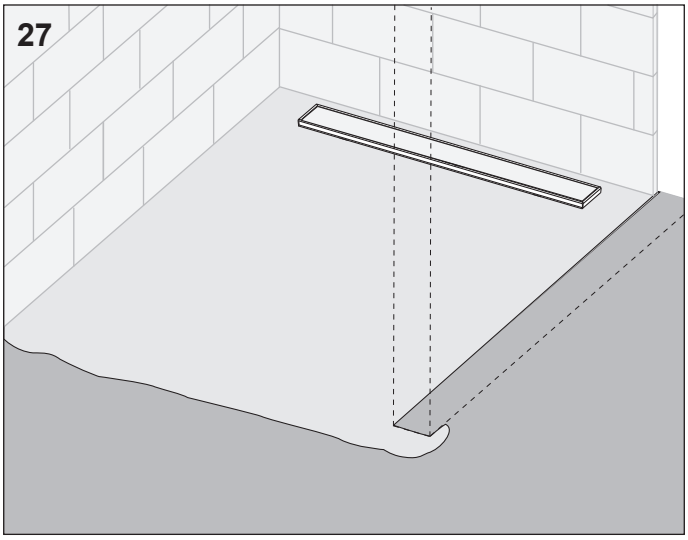
27

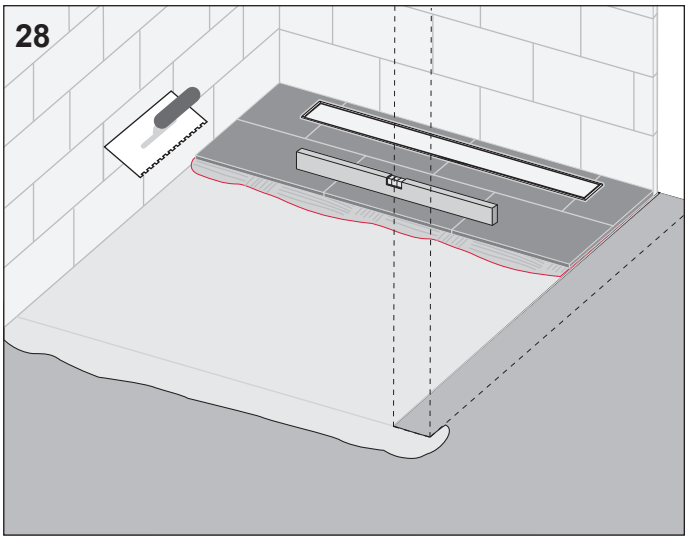
28

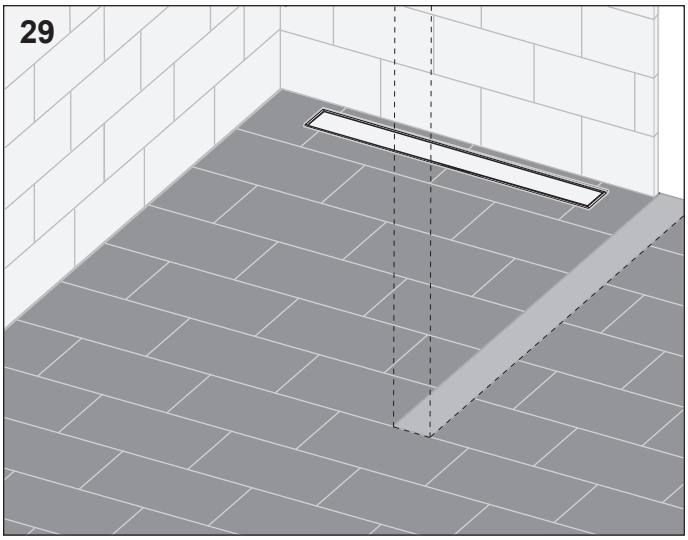
29

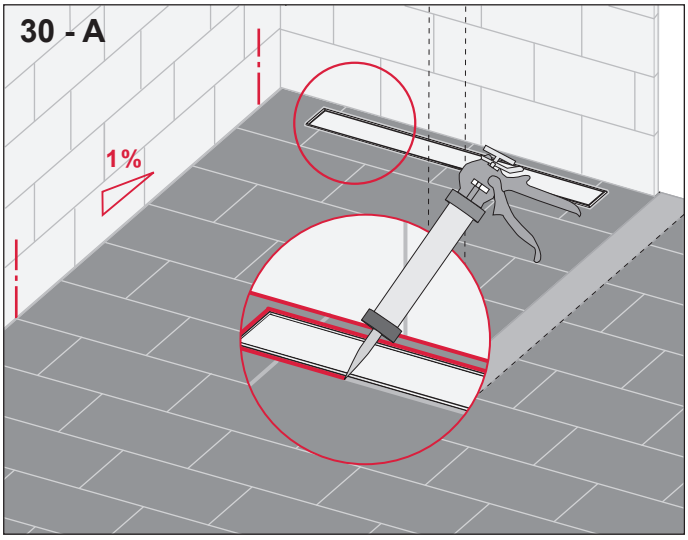
30 - A
1%

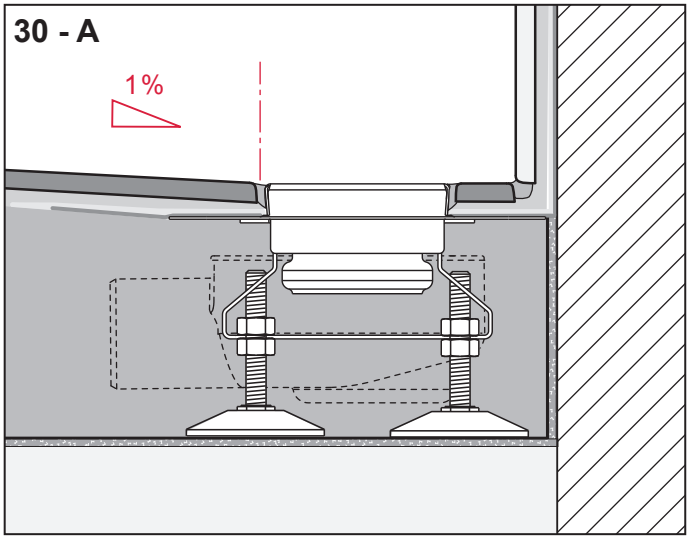
30 - A
1%

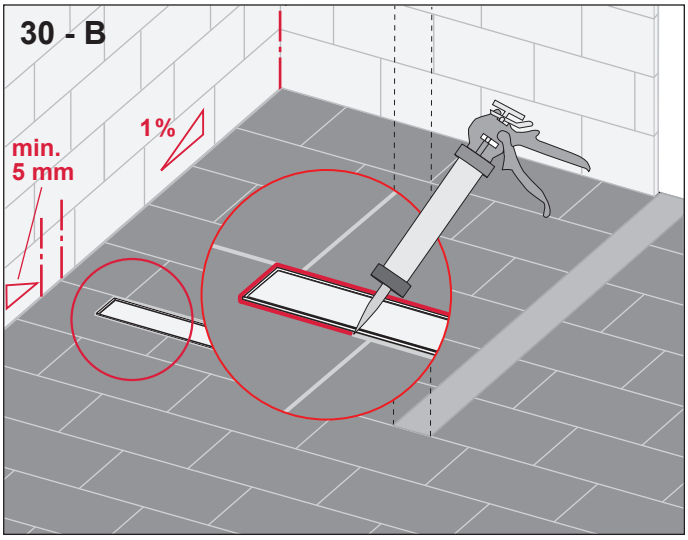

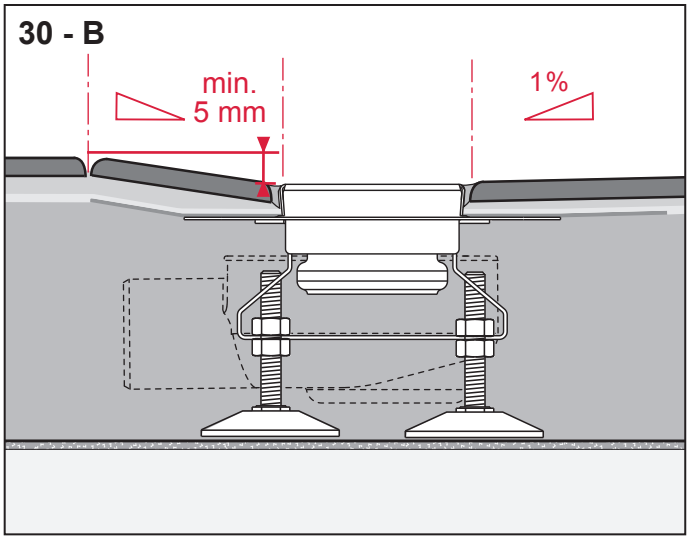

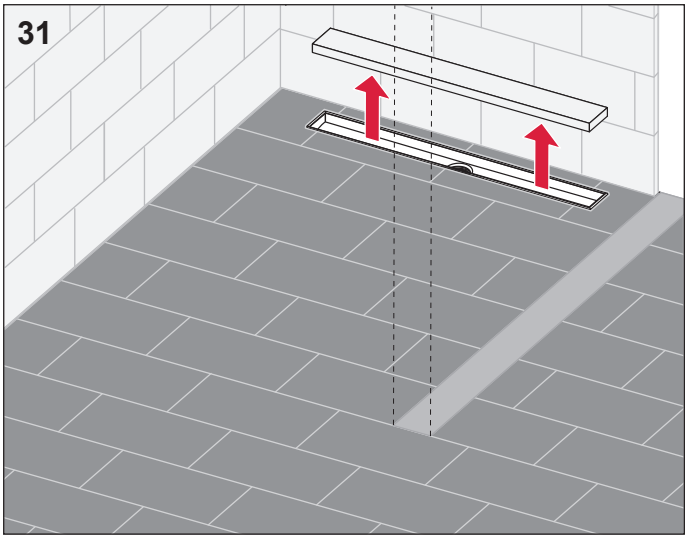

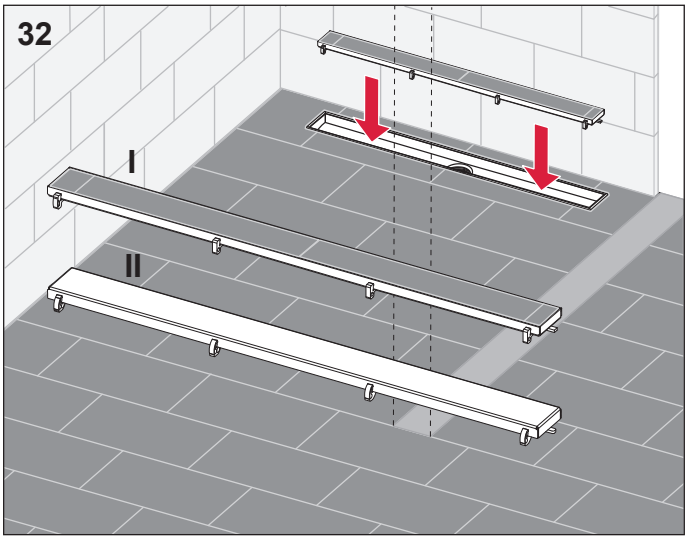

AT430 071 00 b