TECEinnbygningssisterne 1120 mm

NRF nr. 612 23 02

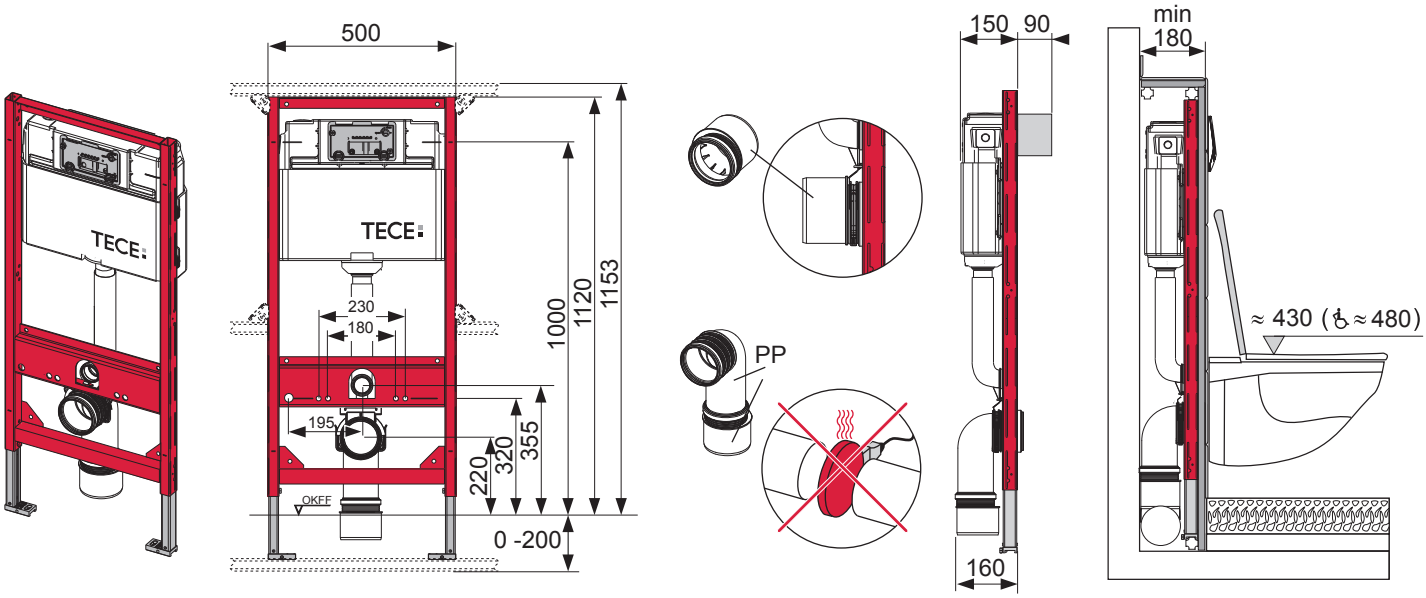

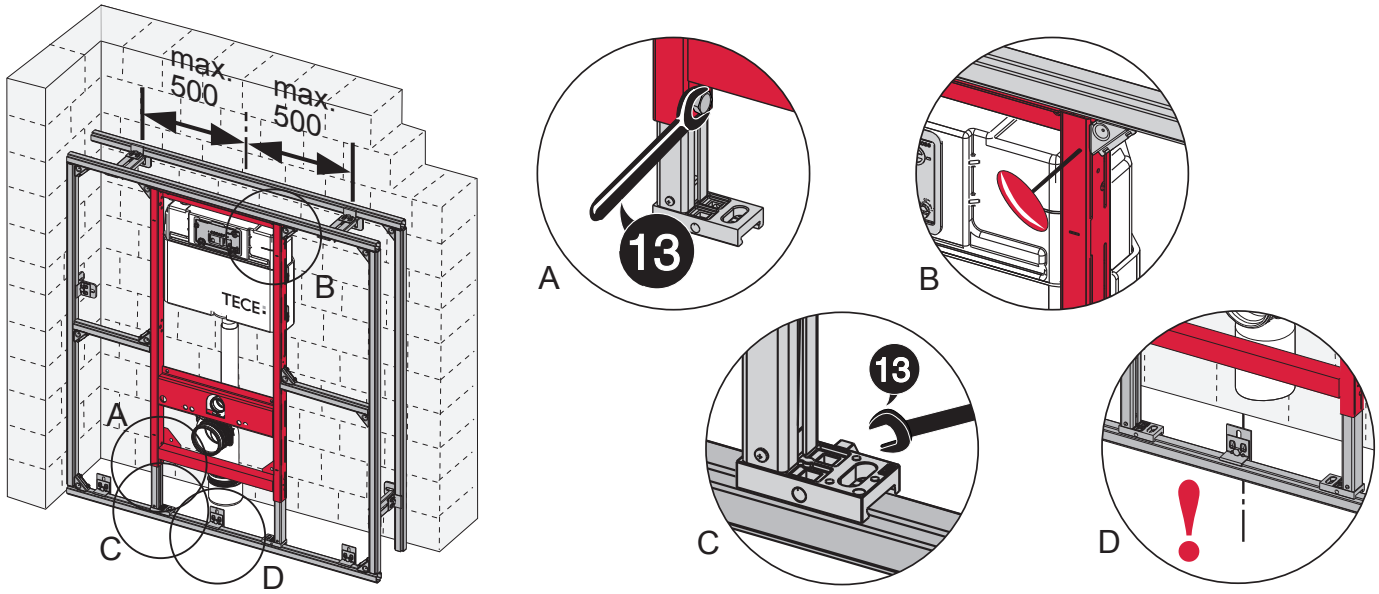

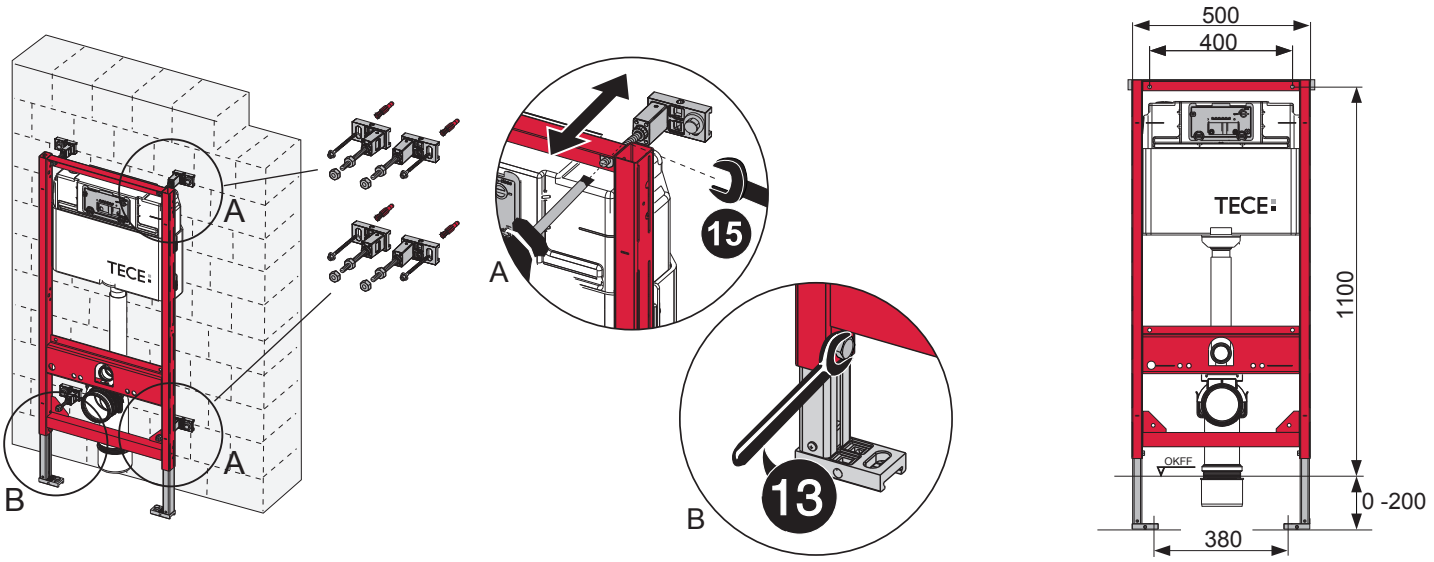

TECE

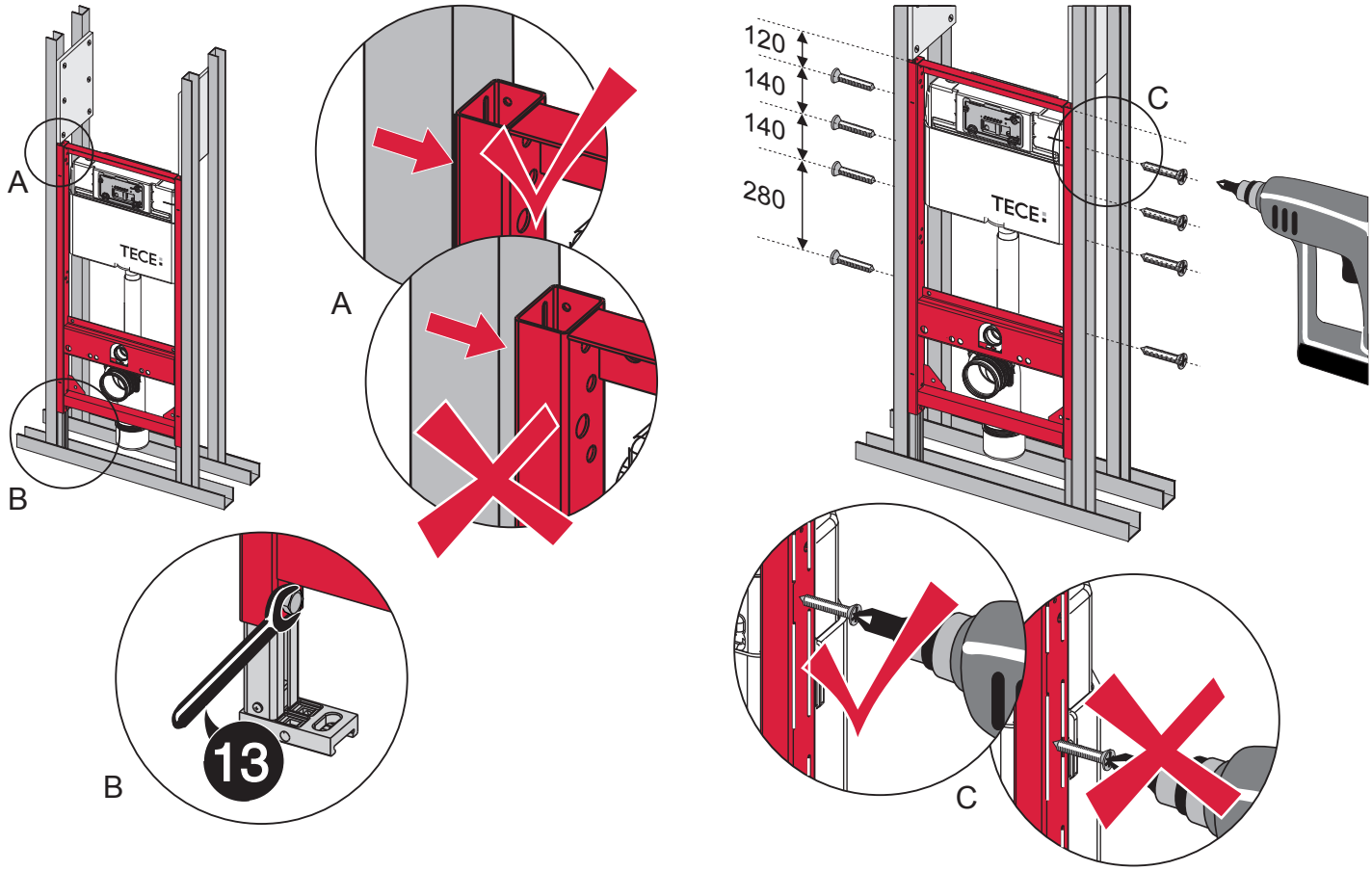
A
B
TECE
A
B
13
120
140
140
280
C
TECE
C

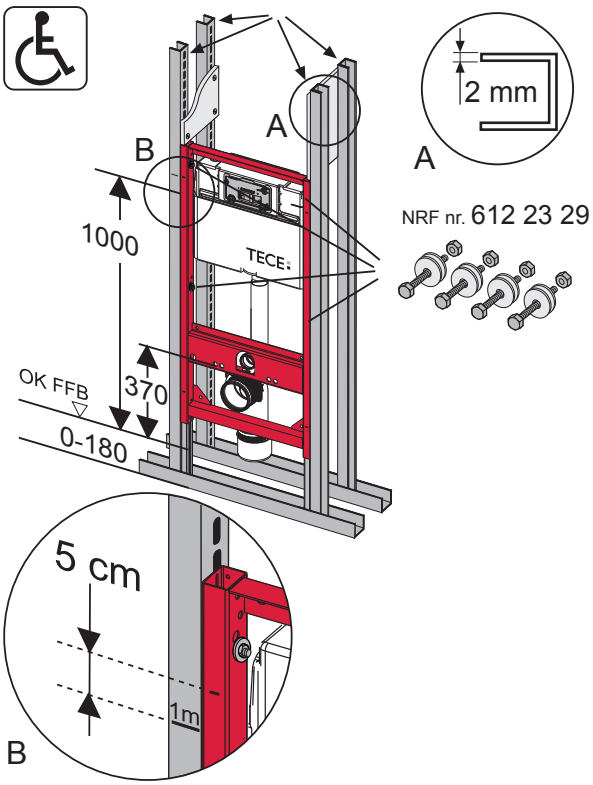
A
B
1000
TECE
OK FFB
370
0-180
2 mm
A
NRF nr. 612 23 29
5 cm
1m
B

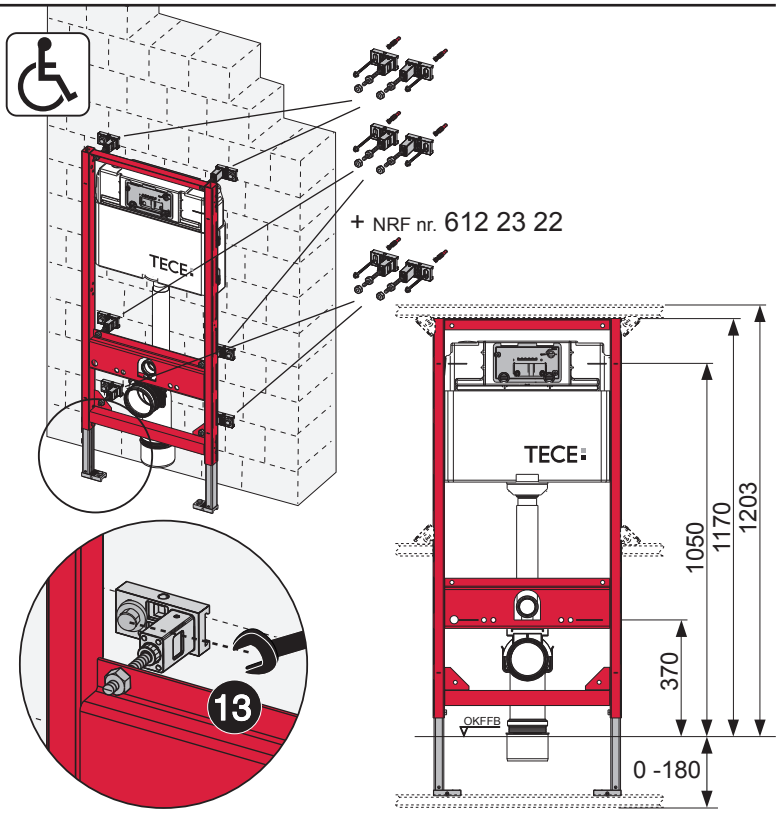
TECE
+ NRF nr. 612 23 22
13
TECE
1050
1170
1203
370
OKFFB
0 -180

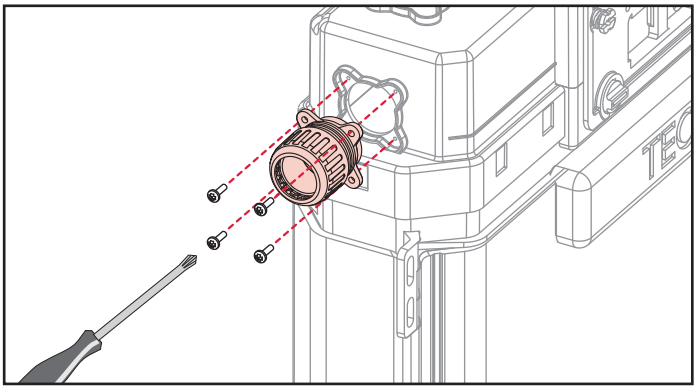

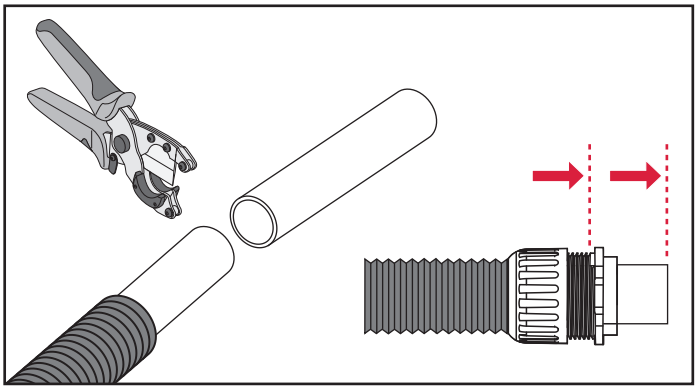

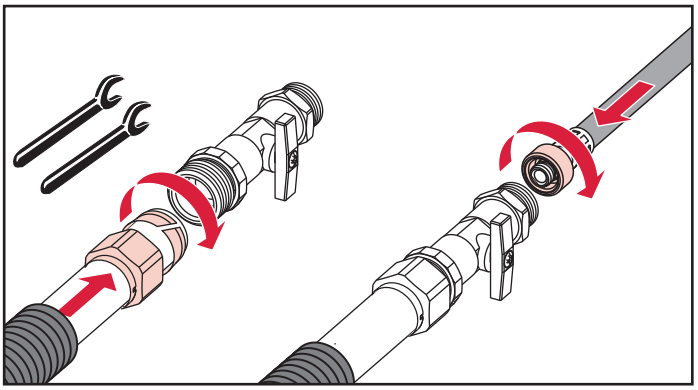

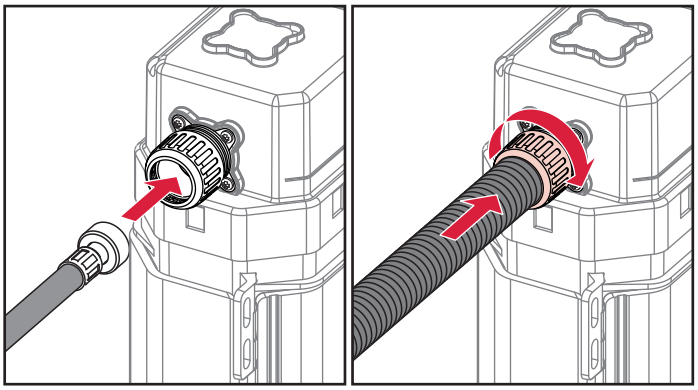

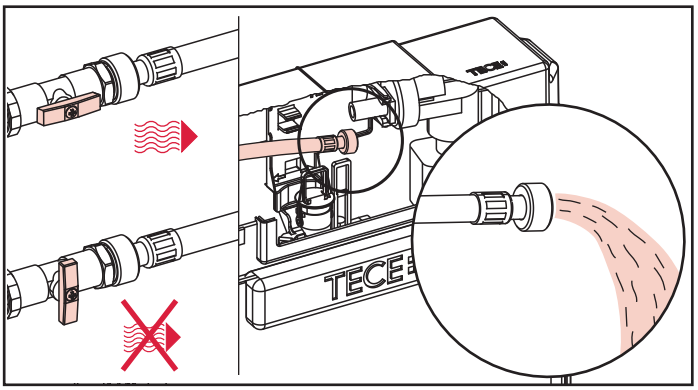

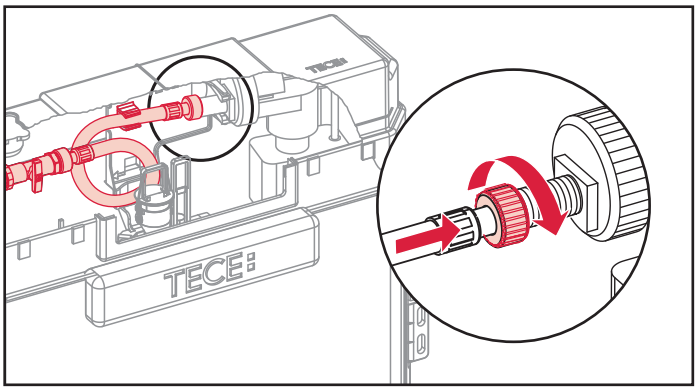

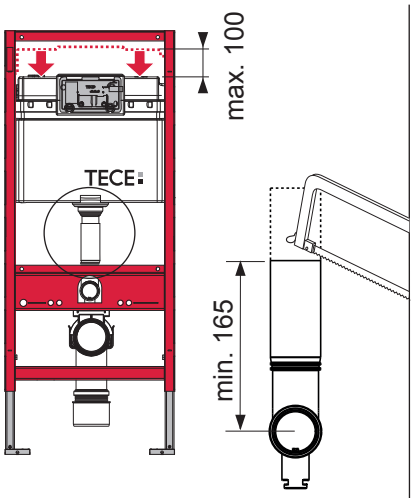

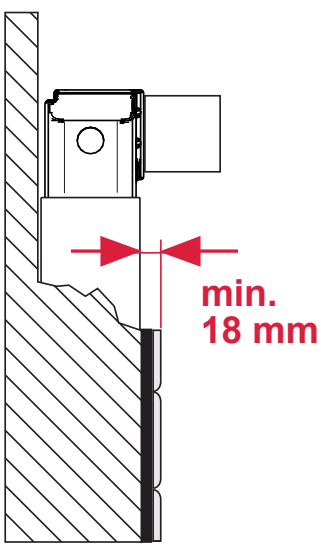

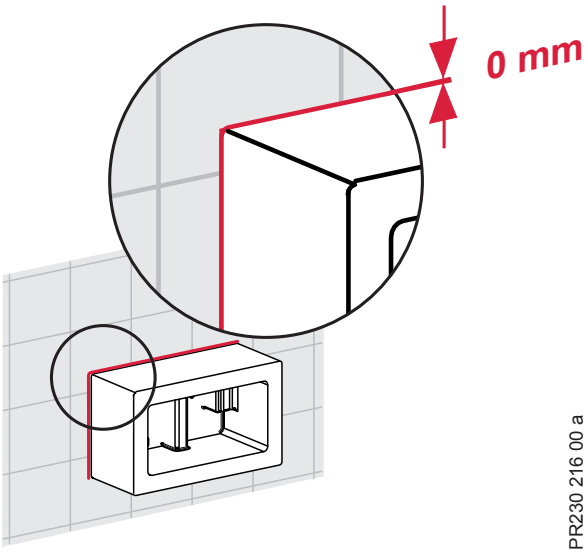

PR230 216 00 a