TECEprofil såpeinnsats Monteringsanvisning

Nrf nr 6122394

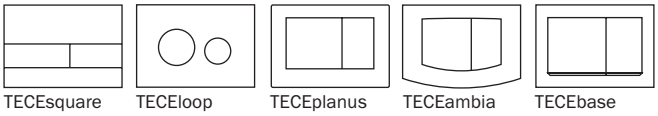

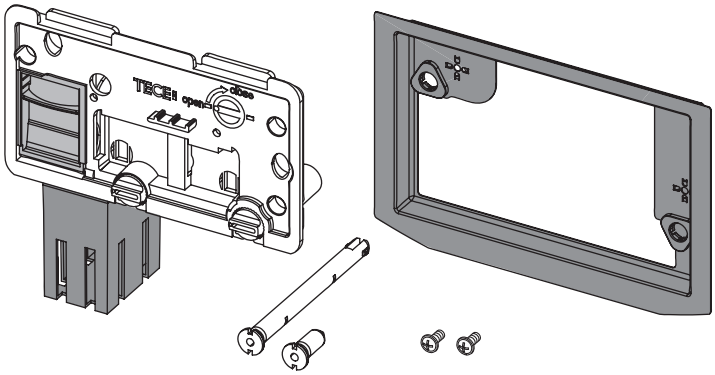

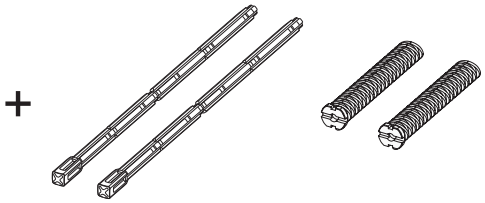

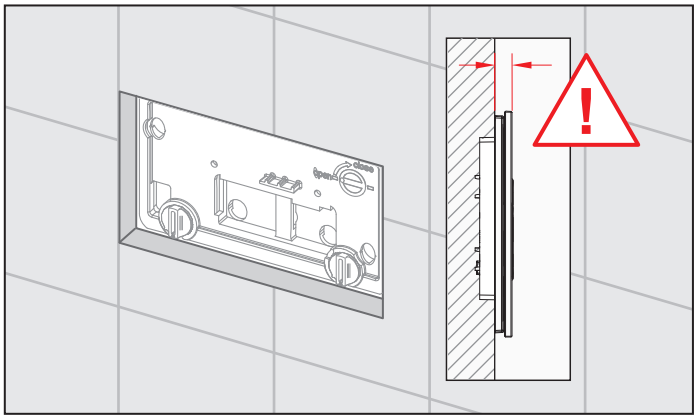

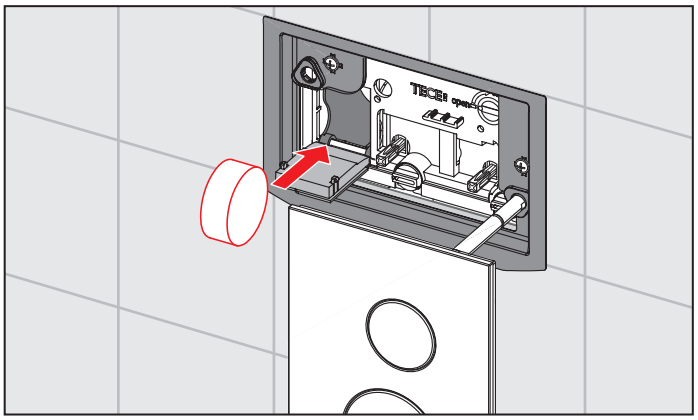

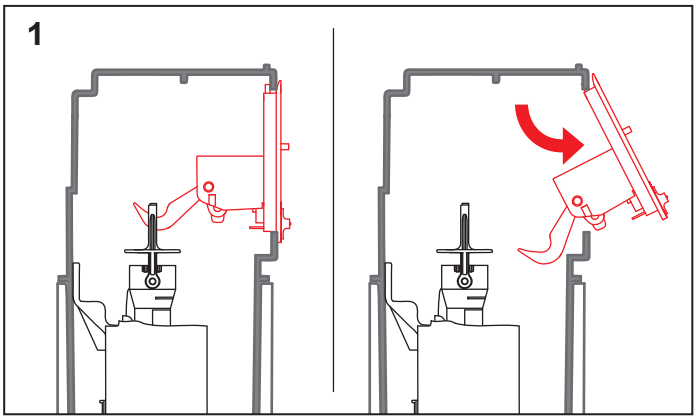

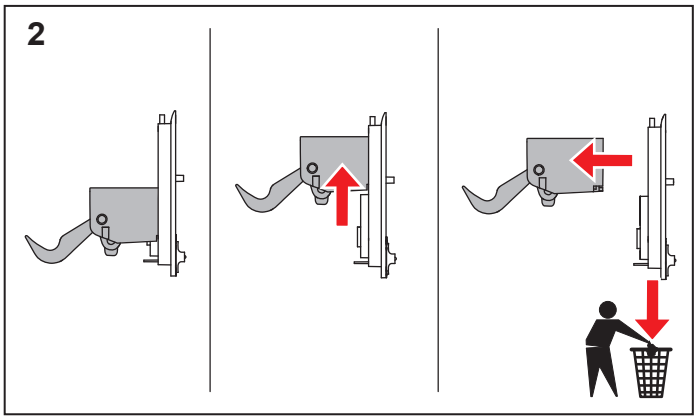

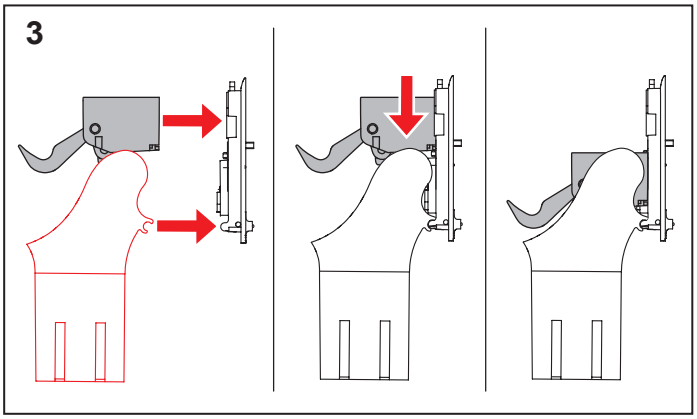

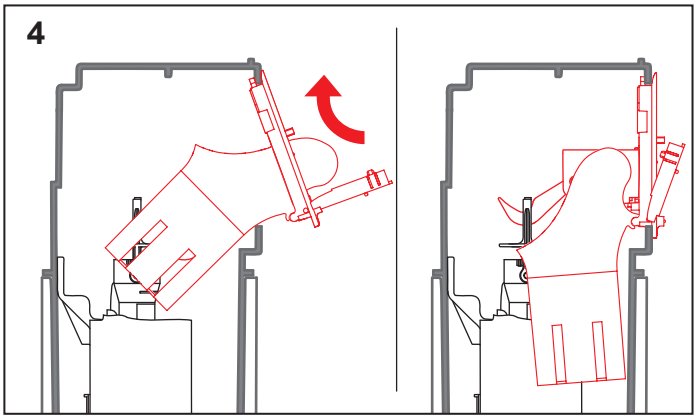

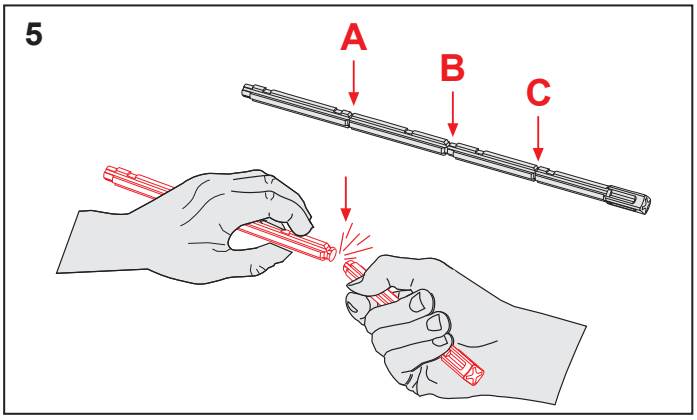
5
A
B
C

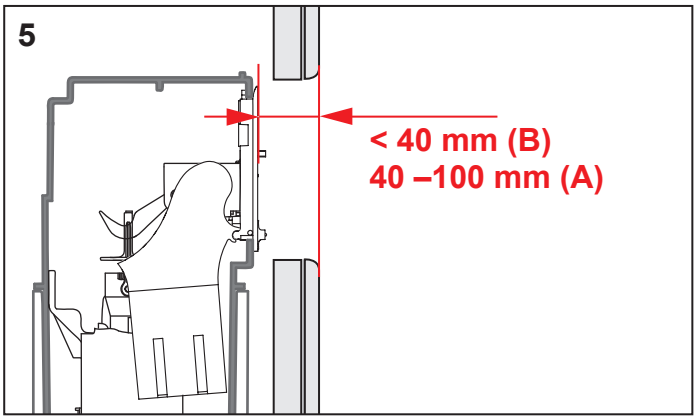
5
< 40 mm (B)
40 –100 mm (A)

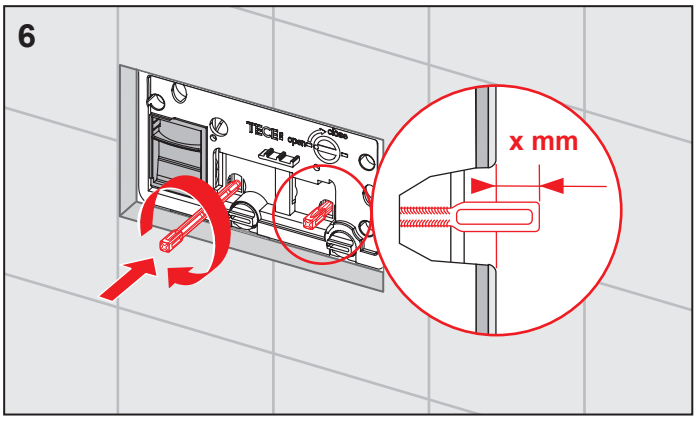
6
x mm

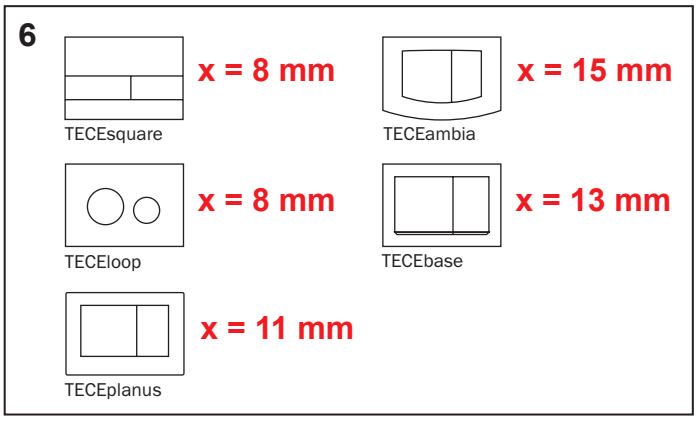
6
x = 8 mm
TECEsquare
x = 15 mm
TECEambia
x = 8 mm
TECEloop
x = 13 mm
TECEbase
x = 11 mm
TECEplanus

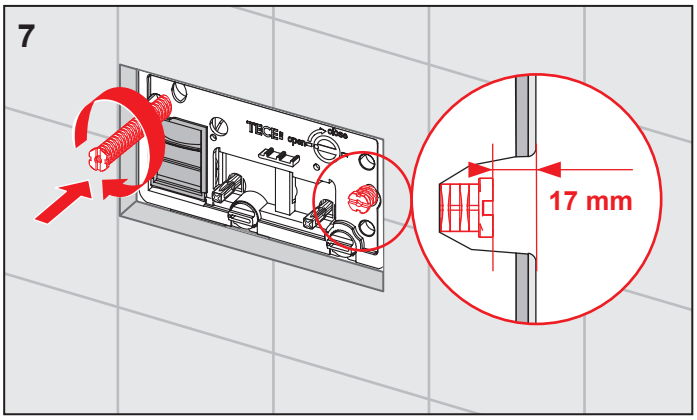
7
17 mm

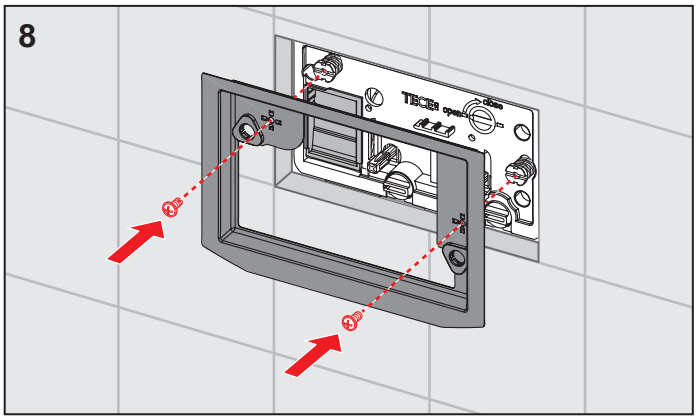
8

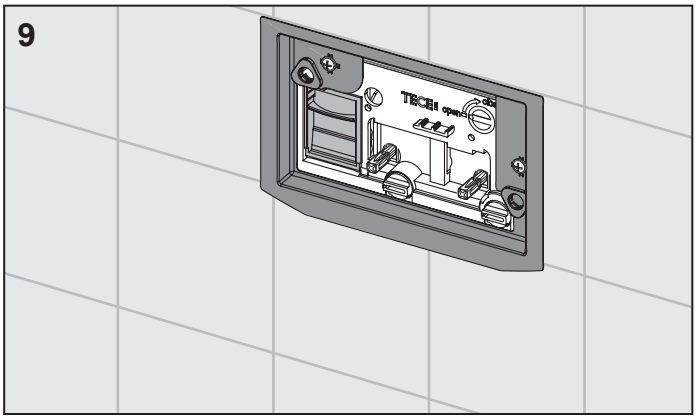
9

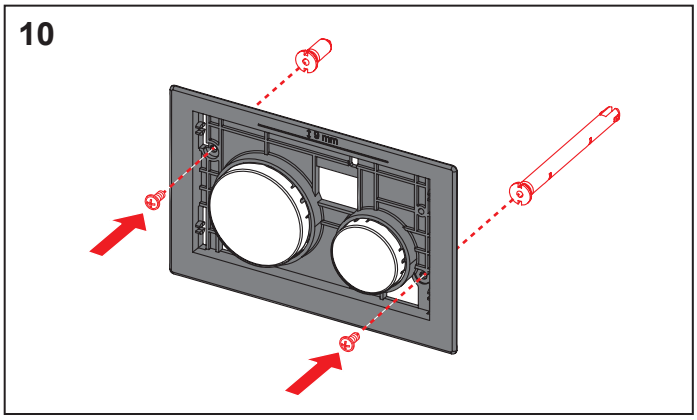
10

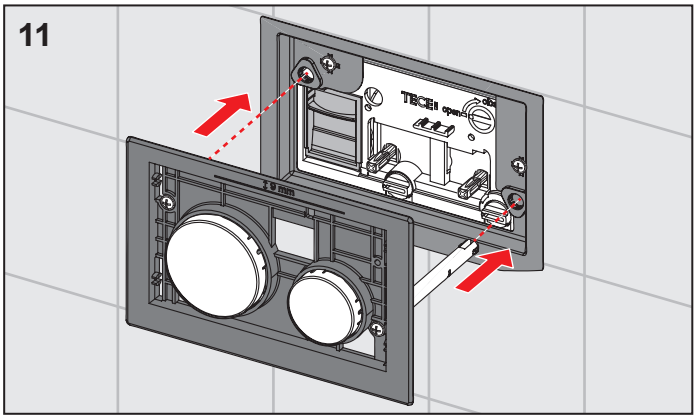
11
TECE
19 mm

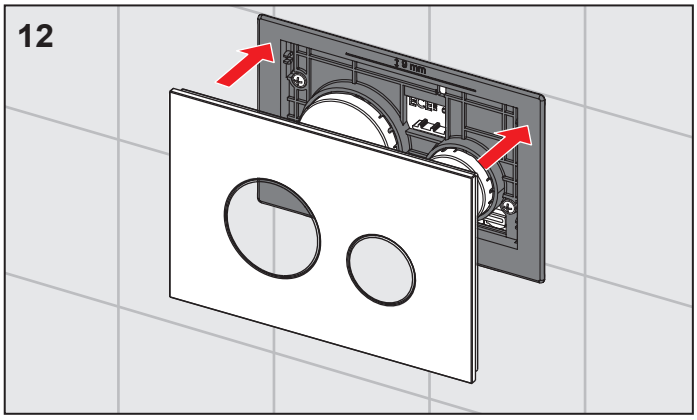
12
19 mm
TECE

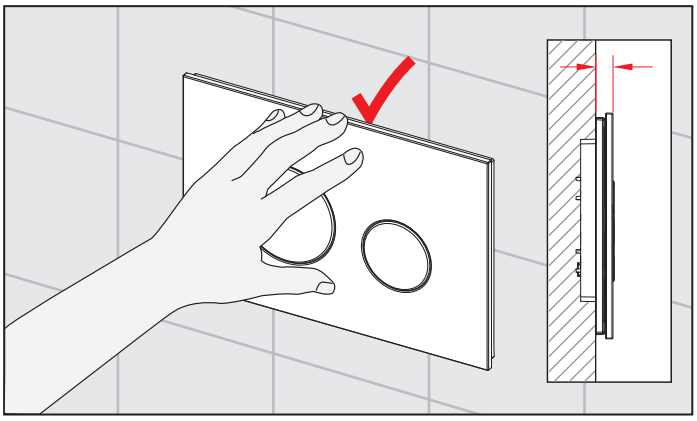

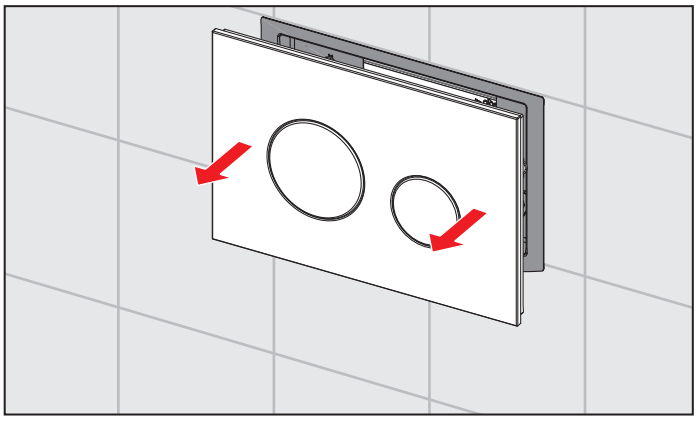

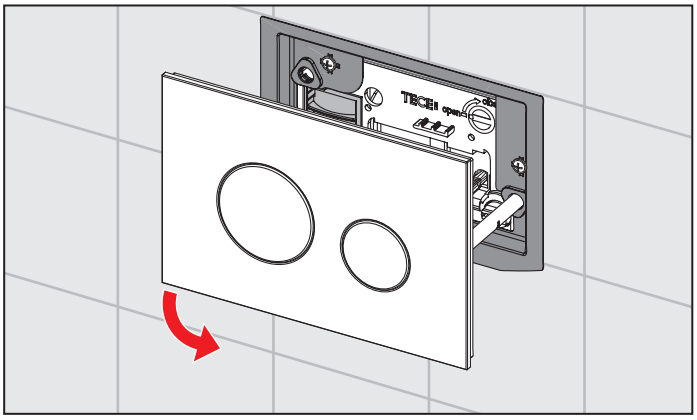
TECE

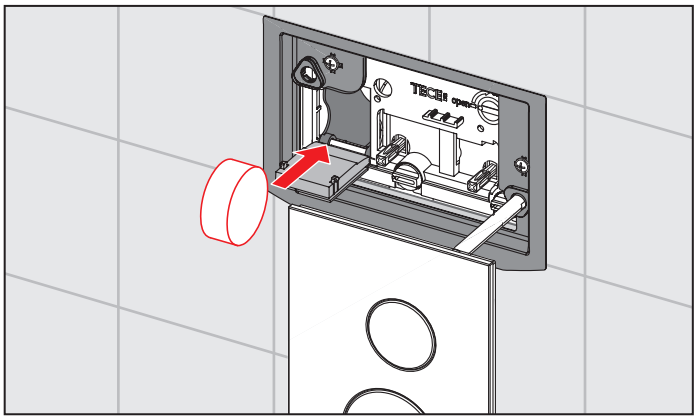
TECE

SP430 071 00 b

TECE