TECEprofil – 9.330.000

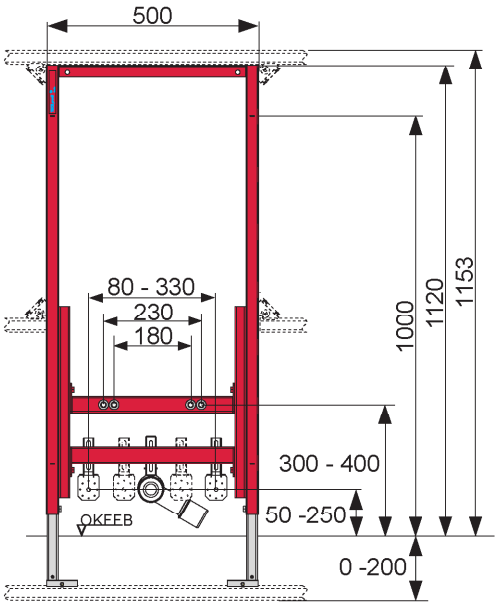

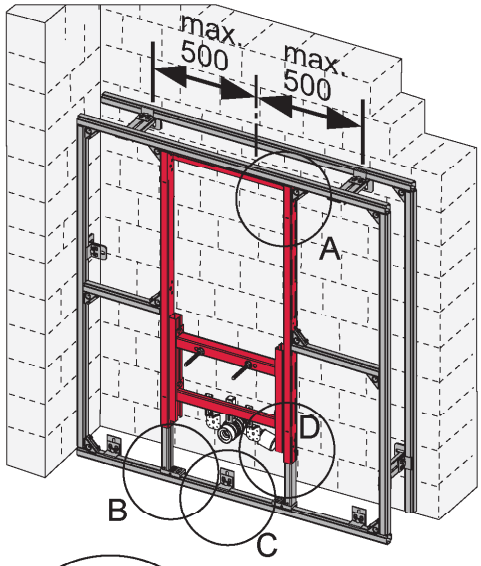

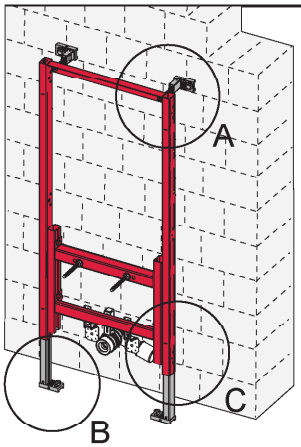

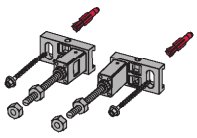

9.380.000

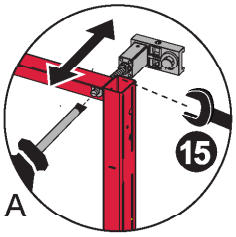

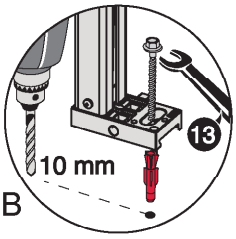

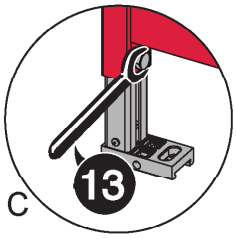

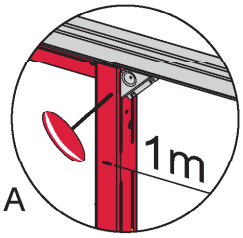

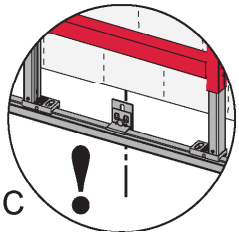

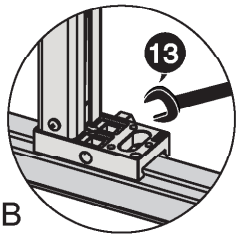

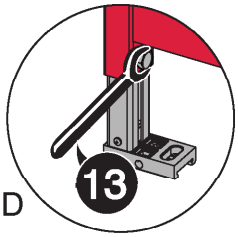

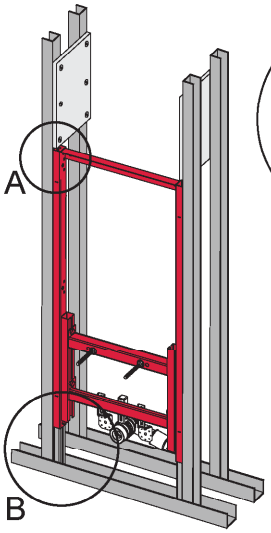

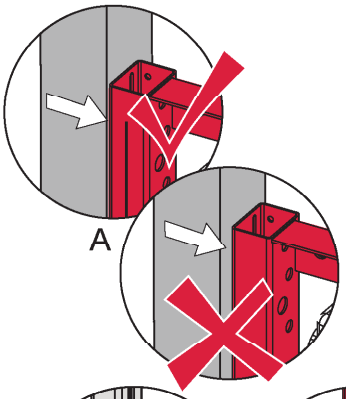

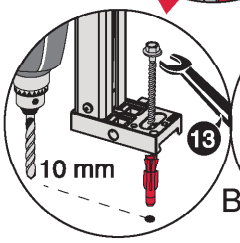

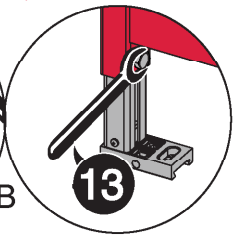

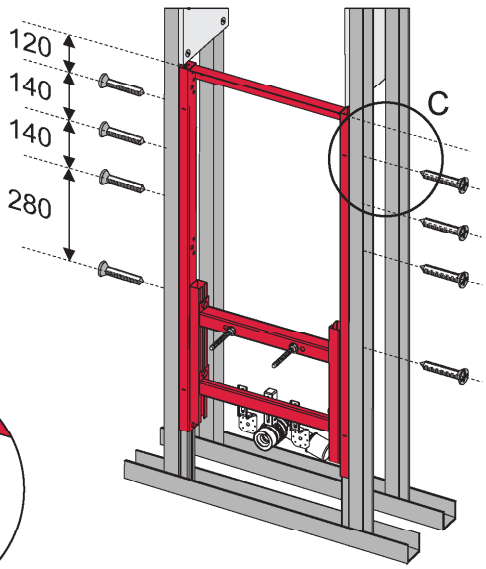

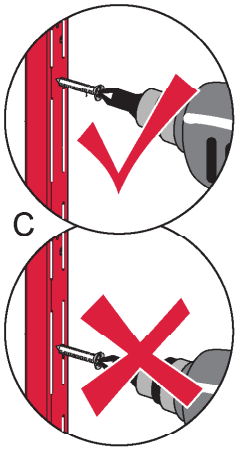

TECE

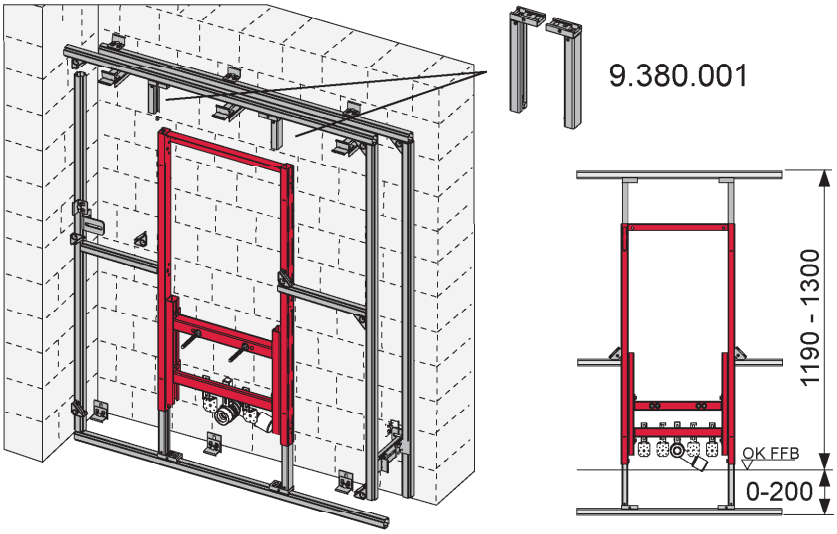

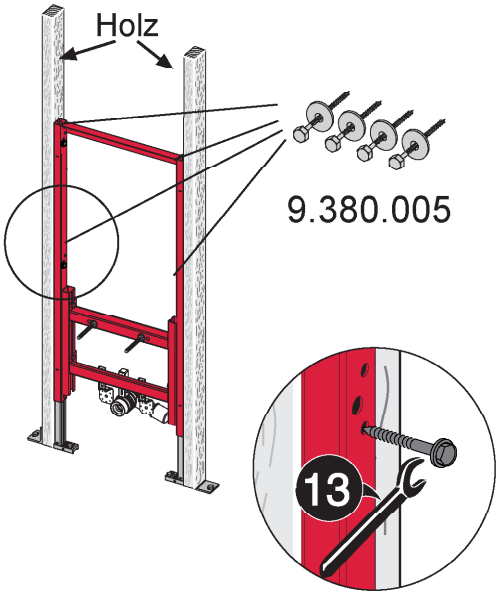

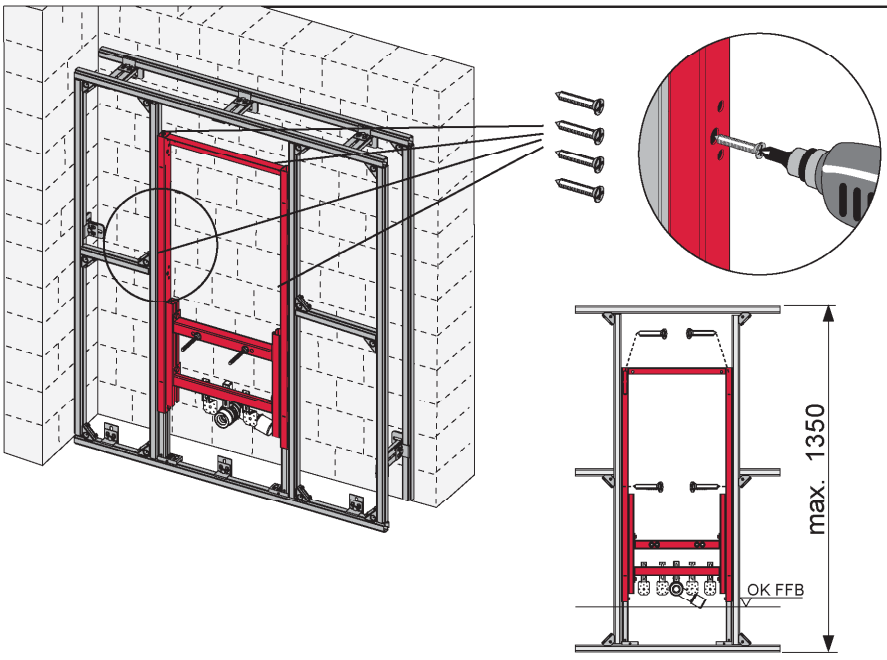

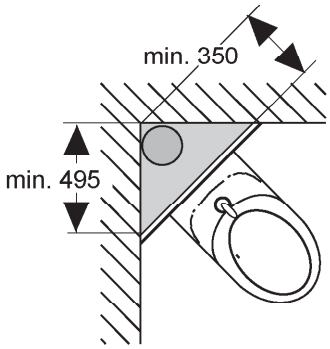

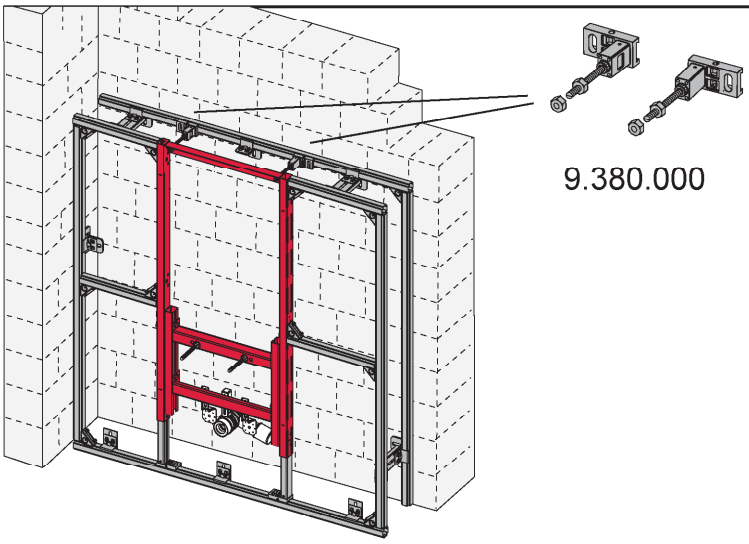

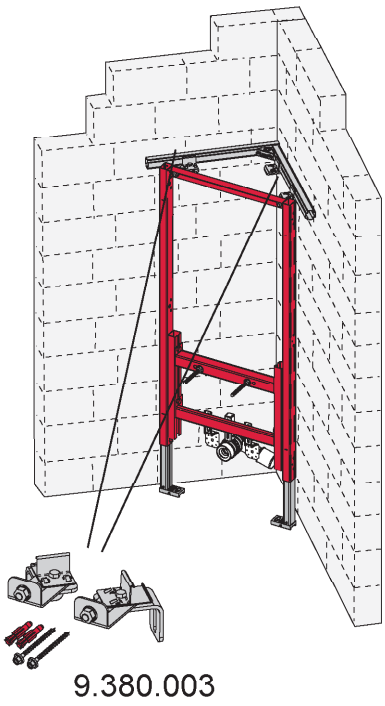

PR230 085 00 b