TECE

DE **Technisches Datenblatt TECE Zweirohr-Hahnblock**

GB **Technical data sheet TECE two-pipe valve block**

FR **Notice Technique TECE vanne de raccordement Bitube**

IT **Scheda Tecnica TECE valvola bitubo di chiusura**

ES **Datos técnicos- TECE válvula de bloqueo bitubo**

CZ **Technický list TECE vekolux pro dvoutrubkový systém**

PL **Specyfikacja techniczna TECE podwójny grzejnikowy zawór odcinający**

RU **Технические данные запорно-присоединительный узел для нижнего подключения радиаторов**

TECE Zweirohr-Hahnblock

DE

874 04 35

874 04 36

Serie 2:
mit Übergangskonus für Heizkörper
mit 3/4" Außengewinde.

- In Eck- und in Durchgangsform
- Für Warmwasser-Heizungsanlagen
- Max. Betriebsdruck: 10 bar
- Max. Betriebstemperatur: 110 °C Dauertemperatur, 130 °C kurzzeitig
- Anschlussarmatur für Ventil-Kompaktheizkörper mit Kugel-Absperrventil. Kugel hartverchromt in Teflon gelagert
- Heizkörperseitige Überwurfmutter mit radialem und axialem Spiel zur spannungsfreien Montage der Armaturen am Heizkörper.
- Absperrung mit Stellungsanzeige, ohne Anschlag und Abdeckung
- Gegen Verrutschen gesicherter Dichtungseinsatz
- Rohrseitige Anschlüsse mit 3/4" Eurokonus zum Anschluss von Kupfer-, Weichstahl-, Edelstahl-, Kunststoff- und Metallverbundrohren in Verbindung mit Klemmverschraubungen
- 50 mm Achsabstand

Material

- Gehäuse – Pressmessing, vernickelt
- Überwurfmuttern – Pressmessing, vernickelt
- Konusteile – hydrolysebeständiges Polyamid
- Kugel – Messing hartverchromt
- Kugeldichtung – PTFE
- Spindeln – Messing
- Betätigungskappe – Zinkdruckguss, vernickelt
- Dichtungen – EPDM
- Gewinde – ISO 228

Durchgang

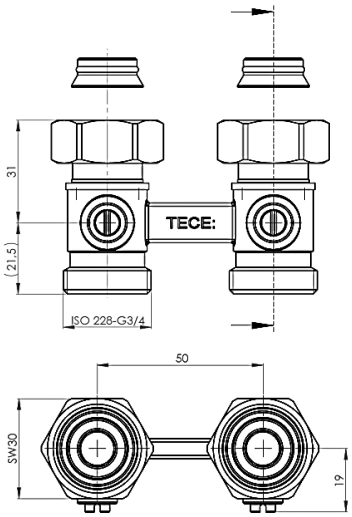

Eck

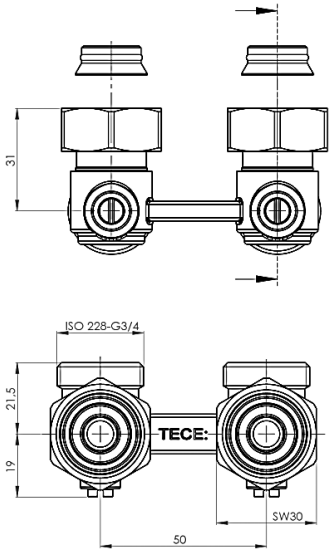

Germany
TECE GmbH
Hollefeldstraße 57
D-48282 Emsdetten

Phone: +49 2572 928 0
Fax: +49 2572 928 124

info@tece.de
www.tece.de

Technische Änderungen vorbehalten.

SV000 131 00 a

TECE two-pipe valve block

GB

874 04 35

874 04 36

Series 2:
With transition cone for radiator
with 3/4" male thread.

- In corner and straight type
- For hot water heating systems
- Max. operating pressure: 10 bar
- Max. operating temperature: 110 °C continuous temperature, 130 °C short-term
- Connection fittings for valve compact radiator with ball shut-off valve. Ball hard-chrome plated bedded in Teflon.
- Union nuts on radiator side with radial and axial play for tension-free assembly of the fittings on the radiator.
- Flow control with position display, without stop and cover
- Sealing insert secured against slipping
- Connections on the pipe side with 3/4" Eurocone for connection of copper, mild steel, stainless steel, plastic and metal composite pipes in connection with clamped joints“
- 50 mm axial distance

Material

- Housing – hot-pressed brass, nickel-plated
- Union nuts – hot-pressed brass, nickel-plated
- Cone parts – hydrolysis-resistant polyamide
- Ball – brass, hard-chrome plated
- Ball seal – PTFE
- Spindles – brass
- Actuation cap – die-cast zinc, nickel-plated
- Seals – EPDM
- Thread– ISO 228

Straight

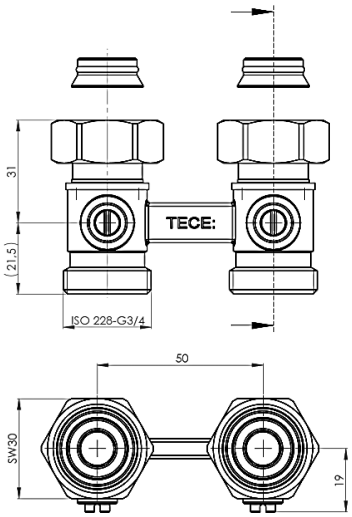

Corner

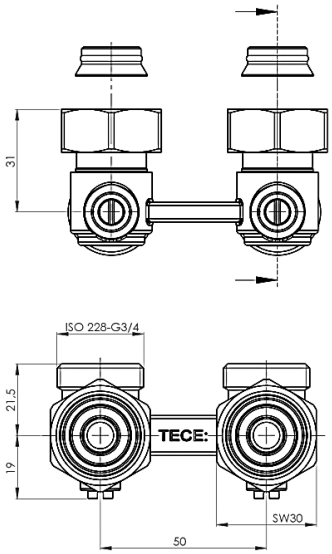

Germany
TECE GmbH
Hollefeldstraße 57
D-48282 Emsdetten

Phone: +49 2572 928 0
Fax: +49 2572 928 124

info@tece.de
www.tece.de

We reserve the right to make changes to the specifications.

SV000 131 00 a

TECE vanne de raccordement Bitube

FR

874 04 35

874 04 36

Series 2:
Avec adaptateur Eurocone pour radiateur avec filetage 3/4".

- Version en angle ou droite.
- Pour système de chauffage à eau chaude.
- Pression maximale: 10 bars
- Température maximale de fonctionnement: 110 °C permanent, 130 °C sur une courte période
- Raccords pour radiateur compact avec vanne d'arrêt à sphère. Boisseau sphérique chromé avec siège en teflon.
- Raccordement côté radiateur avec jeu radial et axial pour un montage sans contrainte des raccords sur le radiateur.
- Contrôle du débit avec indicateur de position, sans butée ni capot.
- Insert d'étanchéité protégé contre le glissement
- Raccordement côté tube en 3/4" Eurocône à compression, compatible avec les tubes en cuivre, acier, acier inoxydable, plastique et matériaux composites.
- Entraxe: 50 mm

Material

- Corps – laiton pressé à chaud, nickelé
- Raccordements – laiton pressé à chaud, nickelé
- Parties coniques – polyamide résistant à l'hydrolyse
- Boisseau sphérique – laiton chromé
- Siège de vanne – PTFE
- Axes – laiton
- Commande – zinc moulé sous pression, nickelé
- Joints – EPDM
- Filetage – ISO 228

Droit

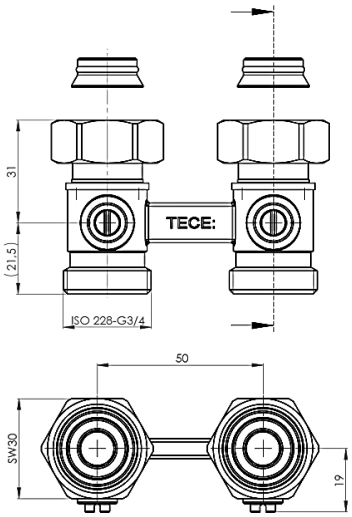

En angle

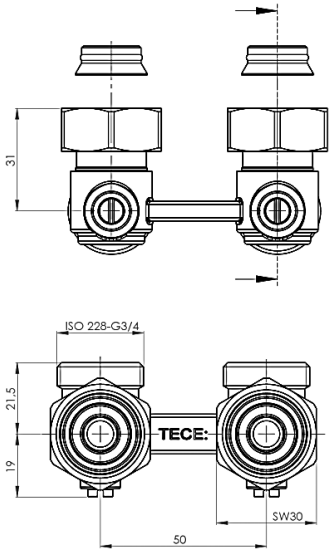

France
TECE France
5 rue Jean Rostand
F - 69740 Genas

Phone: +33 437 453 810
Fax: +33 437 454 110

info@tece.fr
www.tece.fr

Nous nous réservons le droit d'apporter des modifications aux specifications.

SV000 131 00 a

TECE valvola bitubo di chiusura

IT

874 04 35

874 04 36

Serie 2:
Con collegamento conico per radiatore con filetto 3/4".

- Dritto o a squadro
- Per sistemi di riscaldamento ad acqua calda.
- Pressione max di esercizio: 10 bar
- Temperatura massima di esercizio: 110 °C in continuo, 130 °C a breve durata.
- Raccordi di collegamento compatti per radiatori con valvola a sfera di chiusura. Sfera cromata con tenuta in Teflon.
- Dadi di raccordo sul lato radiatore con gioco assiale e radiale per il montaggio senza tensione dei raccordi sul radiatore.
- Controllo di flusso con indicatore di posizione, senza arresto e copertura.
- Inserto di tenuta sicuro contro lo scivolamento.
- Collegamenti sul lato del tubo con 3/4" Eurocono per il collegamento di tubi in rame, ferro, acciaio inox, multistrato con raccordi a pressare.
- Interasse 50 mm

Materiale

- Corpo – in ottone stampato a caldo, nichelato
- Dado – in ottone stampato a caldo, nichelato
- Componenti conici – poliammide resistente all'idrolisi
- Sfera – ottone cromato
- Tenuta sfera – PTFE
- Perno – ottone
- Cappuccio di azionamento – zinco pressofuso, nichelato
- Guarnizione – EPDM
- Filetto – ISO 228

Dritto

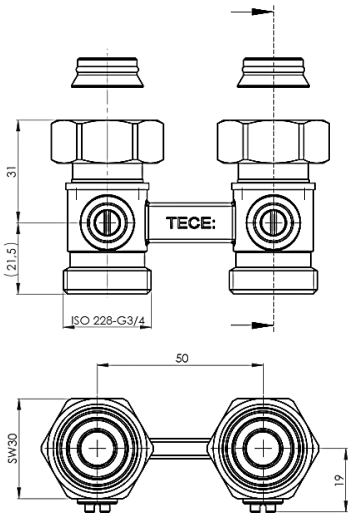

A squadro

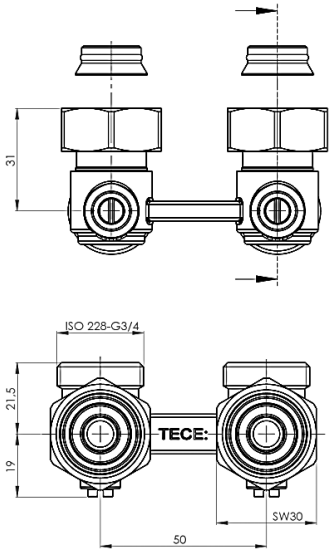

Italy
TECE Italia
Via dell'Industria, 24 A
I - 41051 Castelnuovo Rangone (MO)

Phone: +39 0 595 334 011
Fax: +39 0 595 334 010

info@teceitalia.com
www.tece.it

Ci riserviamo il diritto di apportare modifiche alle specifiche.

SV000 131 00 a

TECE válvula de bloqueo bitubo

ES

874 04 35

874 04 36

Serie 2:
Con cono de transición de 3/4" rosca macho.

- En ángulo o recta
- Para sistemas de calefacción por agua caliente
- Presión máxima de servicio: 10 bar
- Temperatura máxima de servicio continua 110 ºC, 130 ºC en períodos cortos
- Accesorios de conexión para válvula compacta de radiador con cierre de esfera. Esfera cromada y revestida en teflón
- Tuercas de anclaje con juego axial y radial para montaje sin tensión al radiador
- Control de flujo con indicador de posición sin cierre y cubierta
- Sellado asegurado contra desplazamientos
- Conexiones en el lateral del tubo de 3/4" Eurocono para la conexión de cobre, acero blando, acero inox, tuberías de plástico y metal compuestas de metal en conexión con garra de unión
- Distancia axial 50 mm

Material

- Carcasa de latón presando, niquelado
- Tuercas de unión, latón prensado, niquelado
- Piezas cónicas – Poliamida resistente a la hidrólisis
- Esfera – latón, cromado endurecido
- Junta de esfera – PTFE
- Husos – latón
- Tapa de accionamiento – Fundición inyectada de zinc, niquelada
- Juntas – EPDM
- Hilo de rosca – ISO 228

Recta

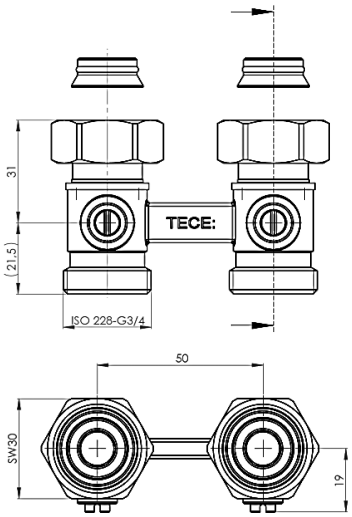

Angular

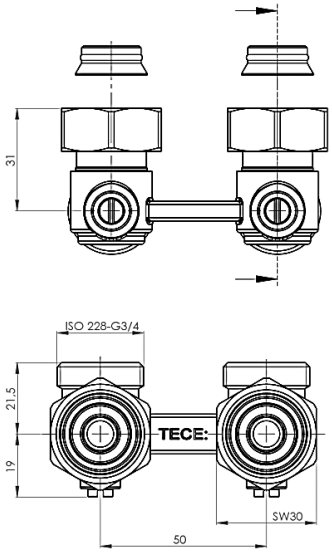

Spain
TECE Haustechnik, S.L.
Enrique Mariñas, 28 bajo
E - 15009 A Coruña

Phone: +34 881 89 50 25
Fax: +34 881 89 50 26

info@tece.es
www.tece.es

Nos reservamos el derecho a efectuar cambios en las especificaciones.

SV000 131 00 a

TECE vekolux pro dvoutrubkový systém

CZ

874 04 35

874 04 36

Série 2:
S přechodovým konusem pro radiátory s 3/4" vnějším závitem.

- V rohovém a přímém provedení
- Pro vysoko teplotně zatěžované systémy
- Max. provozní tlak: 10 bar
- Max. provozní teplota: 110 °C dlouhodobá teplota, 130 °C krátkodobě
- Připojovací armatura pro radiátory typu ventil kompakt s kulovým uzávěrem. Vysoce pochromovaná koule uložená v teflonu.
- Převlečná matice s radiální a axiální vůlí pro montáž armatury na radiátor bez pnutí.
- Uzávírání s ukazatelem polohy, bez zarážky a krytky
- Těsnící vložka zabraňující prokluzu
- Připojení potrubí z mědi, měkké oceli, nerezové oceli, plastu a vícevrstvého potrubí s hliníkem pomocí svěrného šroubení 3/4" Eurokonus
- Osová rozteč 50 mm

Materiál

- tělo – lisovaná mosaz, poniklovaná
- převlečné matice – lisovaná mosaz, poniklovaná
- díly konusu – hydrolýze odolný polyamid
- kulový uzávěr – mosaz, vysoce pochromovaná
- těsnění kulového uzávěru – PTFT
- vřetena – mosaz
- víčko ovládání – zinkový odlitek, poniklovaný
- těsnění – EPDM
- závit – ISO 228

Přímý

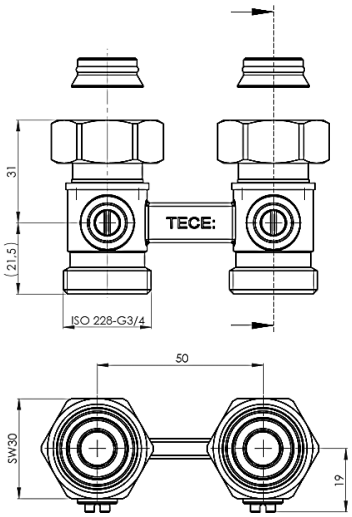

Rohový

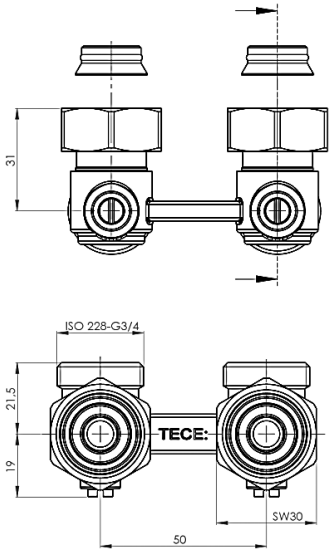

Czech Republic
TECE Česká republika, s.r.o.
Voctářova 2449/5
CZ - 180 00 Praha 8 - Libeň

Tel.: +420 273 134 240

info@tece.cz
www.tece.cz

Technické změny vyhrazeny.

SV000 131 00 a

TECE podwójny grzejnikowy zawór odcinający

PL

874 04 35

874 04 36

Seria 2:
Ze stożkiem przejściowym do grzejników z gwintem zewnętrznym 3/4".

- Wersja prosta i kątowa
- Do instalacji grzewczych
- Maksymalne ciśnienie robocze: 10 bar
- Maksymalna temperatura robocza: 110 °C, krótkotrwała: 130 °C
- Armatura przyłączeniowa do grzejników kompaktowych z zaworem kulowym. Kula w całości chromowana na twardo uszczelniona Teflonem.
- Nakrętka po stronie grzejnika z luzem promieniowym i osiowym umożliwiającym montaż złączek bez naprężeń.
- Kontrola pozycji otwarcia/zamknięcia zaworu Uszczelka
- Podłączenie 3/4“ Eurokonus do złączek zaciskowych dla rur miedzianych, ze stali miękkiej, stali nierdzewnej, wielowarstwowych oraz z tworzywa sztucznego.
- Rozstaw 50 mm

Materiał

- Korpus – mosiądz kuty, niklowany
- Nakrętki przyłączeniowe – mosiądz kuty, niklowany
- Części stożka – poliamid odporny na hydrolizę
- Kula z mosiądzu chromowana na twardo
- Uszczelka kuli z PTFE
- Wrzeciona – mosiądz
- Obudowa wkładki – odlew cynkowy, niklowany
- Uszczelki – EPDM
- Gwint – ISO 228

Prosty

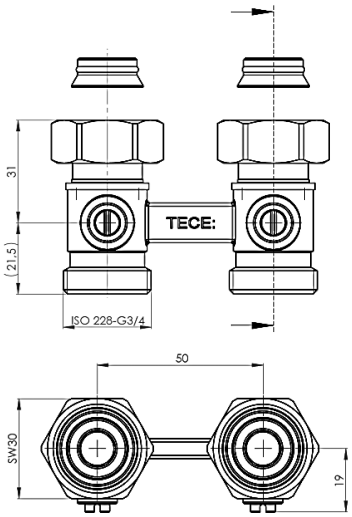

Kątowy

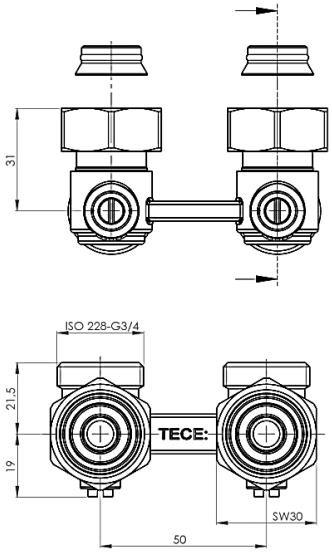

Poland
TECE Sp. z o.o.
Wroclawska 61
PL - 57-100 Strzelin

Phone: +48 713 839 100
Fax: +48 713 839 101

tece@tece.pl
www.tece.pl

Zastrzegamy sobie prawo do wprowadzania zmian w specyfikacji.

SV000 131 00 a

Запорно-присоединительный узел для нижнего подключения радиаторов

RU

874 04 35

874 04 36

Серия 2:
для подключения радиаторов с наружней резьбой 3/4", герметизация при помощи переходного конуса.

- Исполнение: проходной и угловой
- Для высокотемпературного отопления
- Макс. рабочее давление 10 бар
- Макс. рабочая температура 110 °C, макс. Кратковременная температура 130 °C
- Присоединительная арматура с шаровым запорным клапаном для радиаторов с нижним подключением. Хромированный шар с тефлоновым уплотнением
- Со стороны подключения радиатора накидная гайка с радиальным и осевым смещением для удобного монтажа арматуры
- Интегрированный шаровой кран с индикацией положения, без фиксатора и защитного колпачка
- Шток вентиля с двумя прокладками оснащен ограничителем поворота
- Со стороны трубопровода оснащен резьбой 3/4" с евроконусом для подключения медных, стальных, пластиковых и металлополимерных труб про помощи специальных концовок с цанговым зажимом
- Межосевое расстояние 50 мм

Материал

- Корпус клапана – латунь прессованная, никелированная
- Гайка прижимная – латунь прессованная, никелированная
- Переходной конус – гидролизоустойчивый полиамид
- Шар – латунь хромированная
- Уплотнение шара – тефлон
- Шпиндель – латунь
- Запорный привод - литой под давлением цинк, никелированный
- Уплотнительное кольцо – EPDM
- Резьба – ISO 228

Проходной

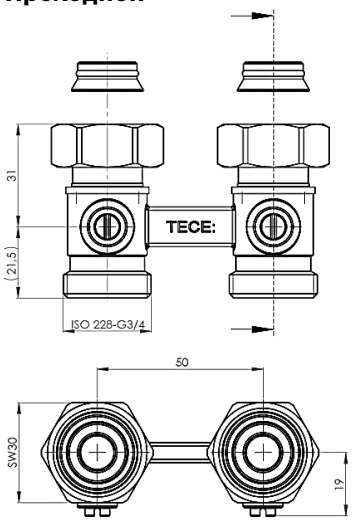

Угловой

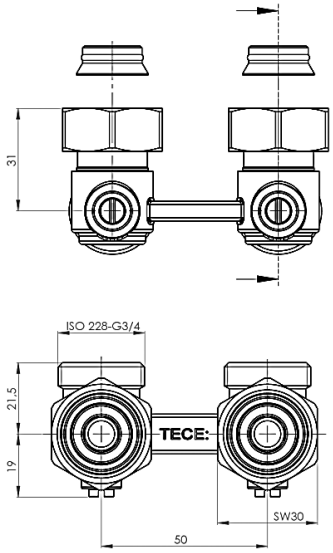

Россия
ООО „TECE Системс“
143405, Московская обл.,
Красногорский р-н, д. Гольево,
ул. Центральная, д. 3

Тел.: +7 495 988 07 94
Факс: +7 495 988 07 95

info@tece.ru
www.tece.ru

Производитель оставляет за собой право вносить изменения в спецификацию.

SV000 131 00 a