TECEprofil / TECEbox – Service A2

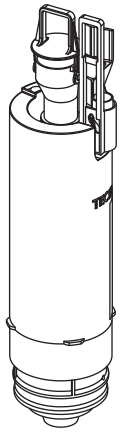

9 820 223

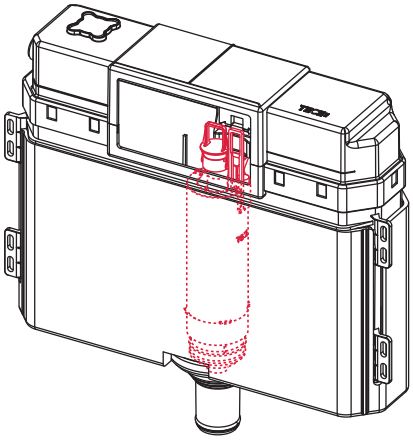

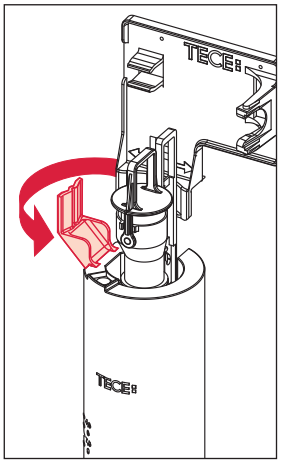

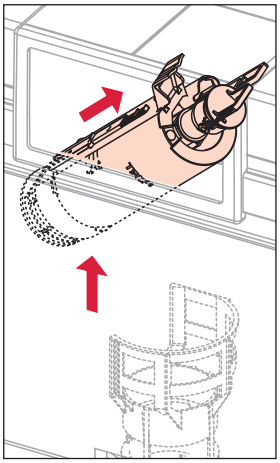

Standardspülmenge: 6 Liter
Standard flush: 6 litre
Réservoir standard: 6 litres
Ustawienie fabryczne: 6 litry
Standaard spoelwater: 6 liter

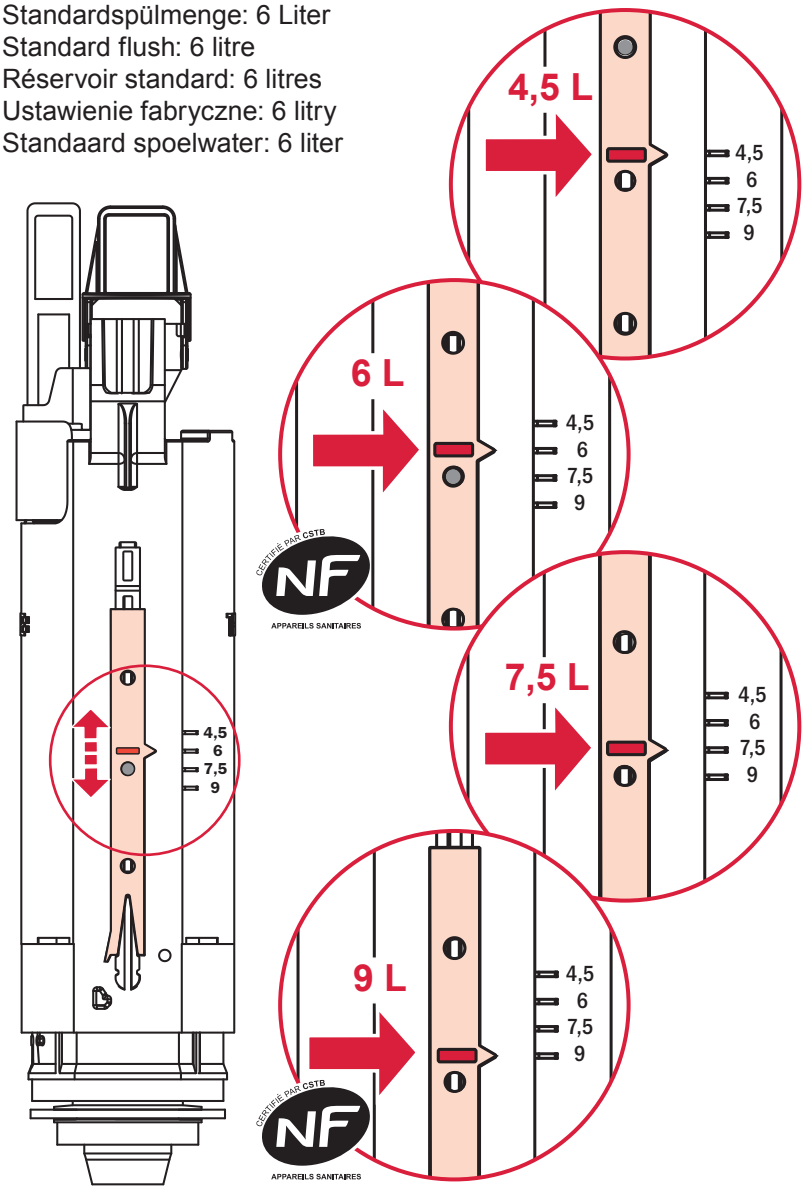

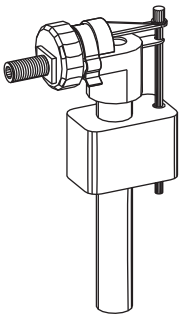

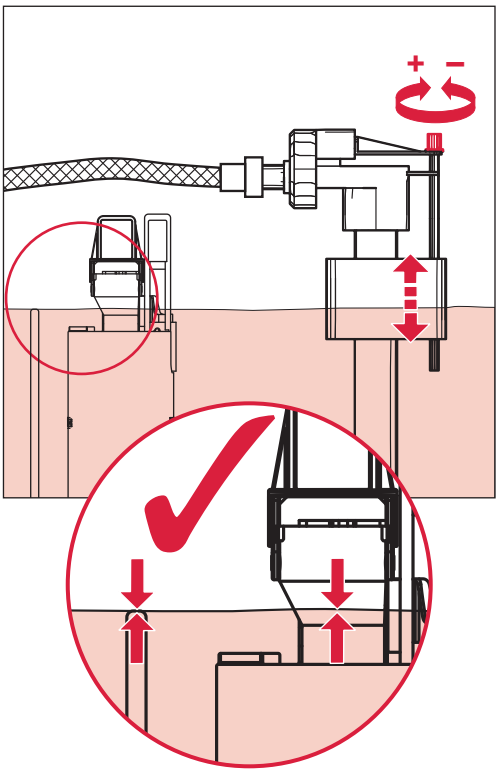

SP430 035 00 g

Restwasserhöhe bei 6 Liter > Restwasserhöhe bei 9 Liter
residual water height at 6 litre > residual water height at 9 litre
Volume résiduel pour 6 litres > Volume résiduel pour 9 litres

TECE